Załącznik nr 4 do SWZ

Dokumentacja projektowa

Budowa placu zabaw oraz zielonej strefy rekreacyjnej przy ul. Zielonej w Suchej Beskidzkiej

UWAGA:
Tam, gdzie w dokumentach zamówienia, zostały wskazane znaki towarowe, patenty lub pochodzenie, źródło lub szczególny proces, o których mowa w art. 99 ustawy Pzp, należy je traktować jako przykładowe i Zamawiający dopuszcza oferowanie materiałów lub rozwiązań równoważnych pod warunkiem, że zapewnią one uzyskanie parametrów technicznych, funkcjonalnych (użytkowych), wizualnych (estetycznych) oraz jakościowych nie gorszych od założonych w dokumentach zamówienia. Wyrób równoważny nie musi być identyczny z opisanym w SWZ. Powinien natomiast zapewniać zakładane funkcjonalności użytkowe, potwierdzające w pełni przydatność wyrobu do zamierzonego stosowania i poziom ich jakości – niezawodności. Za równoważne należy uznać te materiały, urządzenia lub rozwiązania, których główne parametry, niezbędne do zapewnienia ich zasadniczej funkcji, nie są gorsze od założonych w dokumentach zamówienia.
Tam, gdzie w dokumentach zamówienia przedmiot zamówienia został opisany przez odniesienie do norm, ocen technicznych, specyfikacji technicznych i systemów referencji technicznych, o których mowa w art. 101 ust. 1 pkt 2 i ust. 2 ustawy Pzp, Zamawiający dopuszcza rozwiązania równoważne opisywanym, a każde takie odniesienie należy odczytywać w taki sposób, jakby towarzyszyły mu wyrazy "lub równoważne".
Wszelkie zdjęcia urządzeń zabawowych oraz wyposażenia placów zabaw umieszczone w opisie przedmiotu zamówienia (w dokumentacji projektowej) mają charakter jedynie poglądowy. Oznacza to, że zdjęcia należy traktować jako materiał pomocniczy, a nie jako wiążącą specyfikację techniczną. Zdjęcia mają na celu zobrazowanie zamierzonych efektów, takich jak funkcjonalność, ergonomia czy kolorystyka, jednak ostatecznym kryterium są parametry techniczne zawarte w opisie. Kolorystyka, ergonomia i funkcjonalność prezentowane na zdjęciach powinny być traktowane jako pożądany standard, do którego wykonawca powinien dążyć, o ile opis techniczny nie stanowi inaczej. Zaoferowane urządzenia zabawowe i wyposażenie placów zabaw, nie muszą być dokładnie takie jak na fotografiach.

TOM II SWZ

FORM:A **egz. nr**	PRACOWNIA ARCHITEKTONICZNA „ FORM:A” AGNIESZKA SZAFRAN MAKÓW PODHALAŃSKI ul. 3 MAJA 3

Nazwa zamierzenia budowlanego:	**BUDOWA OBIEKTÓW MAŁEJ ARCHITEKTURY W MIEJSCU PUBLICZNYM WRAZ Z UTWARDZENIEM TERENU NA DZ. NR 9673/56, 9673/57, 9673/58, 9673/61 W SUCHEJ BESKIDZKIEJ**			
Adres obiektu budowlanego:	SUCHA BESKIDZKA nr dz. 9673/56, 9673/57, 9673/58, 9673/61 gmina Sucha Beskidzka, powiat suski			
Kategoria obiektu budowlanego	V			
Nazwa jedn. Ewidencyjnej/nr obrębu/ nr ewid. działki	Jedn. ewid: 121502_1 Sucha Beskidzka, obręb: 0001 Sucha Beskidzka nr działki: 9673/56, 9673/57, 9673/58, 9673/61 ID: 121502_1.0001. 9673/56, 9673/57, 9673/58, 9673/61			
Inwestor:	GMINA SUCHA BESKIDZKA			
Zakres opracowania	Pełniona funkcja projektowa	*Imię, nazwisko, specjalność i numer uprawnień*	*Data opracowania* *Wrzesień 2025r*	Podpis
ZAGOSPODAROWANIE	Autor projektu:	*Specjalność: architektoniczna* *mgr inż. architekt* *Agnieszka Szafran* *upr.MPOIA/109/2018*		

Maków Podh. wrzesień 2025 r

SPIS TREŚCI:

I) Strona tytułowa. CZĘŚĆ I: Projekt zagospodarowania terenu. ……..str.1
II) Spis treści……..str.2
III) Oświadczenie projektanta……..str.3
IV) Kopie uprawnień i wypis z izby architektów……..str.4
V) Opis techniczny do projektu zagospodarowania terenu ……str.5-10
VI) Część rysunkowa do projektu zagospodarowania terenu……str.11-13
VII) Opis do projektu budowlanego ……str.14-16
VIII) Karty techniczne urządzeń …….. ……str 17 -54
IX) Wizualizacje……str.55-56
X) Informacja Zasad bezpieczeństwa i ochrony zdrowia……str.57-59

OŚWIADCZENIE

w trybie art. 34 ust. 3d.pkt 3 Ustawy Prawo Budowlane

Ja, niżej podpisana mgr inż. arch. Agnieszka Szafran oświadczam, że niniejszy projekt zagospodarowania terenu

BUDOWA OBIEKTÓW MAŁEJ ARCHITEKTURY W MIEJSCU PUBLICZNYM WRAZ Z UTWARDZENIEM TERENU NA DZ. NR 9673/56, 9673/57, 9673/58, 9673/61 W SUCHEJ BESKIDZKIEJ

został sporządzony zgodnie z obowiązującymi przepisami i zasadami wiedzy technicznej.

projektant :

Maków Podh. Wrzesień 2025 r.

OPIS TECHNICZNY
BUDOWA OBIEKTÓW MAŁEJ ARCHITEKTURY W MIEJSCU PUBLICZNYM WRAZ Z UTWARDZENIEM TERENU NA DZ. NR 9673/56, 9673/57, 9673/58, 9673/61 W SUCHEJ BESKIDZKIEJ

1. INWESTOR:
   GMINA SUCHA BESKIDZKA
   ul. Mickiewicza 19
   34-200 Sucha Beskidzka

2. ADRES BUDOWY:
   34-220 SUCHA BESKIDZKA
   działki nr ewid. 9673/56, 9673/57, 9673/58, 9673/61 W SUCHEJ BESKIDZKIEJ

3. PODSTAWA OPRACOWANIA :
   - ✓ karty katalogowe i dane techniczne urządzeń małej architektury
   - ✓ mapa do celów projektowych w skali 1:500.
   - ✓ uzgodnienia z Inwestorem.
   - ✓ wizja w terenie
   - ✓ obowiązujące normy, przepisy prawne i normatywy techniczne.

- Ustawa z dnia 7 lipca 1994 r. Prawo budowlane (Dz.U. z 1994 r. nr 89, poz. 414, z późn. zm.),
- Ustawa z dnia 12 grudnia 2003 r. o ogólnym bezpieczeństwie produktów (Dz.U. 2003 nr 229 poz. 2275, z późn. zm.),
- Rozporządzenie Ministra Infrastruktury z dnia 12 kwietnia 2002 r. w sprawie warunków technicznych, jakim powinny odpowiadać budynki i ich usytuowanie (Dz.U z 2002 r. nr 75, poz. 690, z późn. zm.).

4. PRZEDMIOT INWESTYCJI :

Przedmiotem opracowania jest projekt zagospodarowania terenu do budowy obiektów małej architektury w miejscu publicznym wraz z utwardzeniem terenu na działce nr 9673/56 9673/57, 9673/58, 9673/61 w Suchej Beskidzkiej. Inwestycja polega na budowie fundamentów pod urządzenia zabawowe i rekreacyjne oraz montaż urządzeń zgodnie z ich kartami technicznymi. Ponadto projektuje się wykonanie nawierzchni poliuretanowej, dojść pieszych utwardzonych nawierzchnią z kostki brukowej i żwirowej oraz nasadzenia zieleni wieloletniej. Inwestycja ma na celu zwiększenie dostępności małej infrastruktury publicznej, rozwój zielonej strefy rekreacyjnej i modernizację zużytej infrastruktury zabawowej. Inwestycja ma na celu poprawę funkcjonalności i dostępności terenu dla lokalnej społeczności.

Zakres prac obejmuje wykonanie :

0. demontaż obiektów małej architektury – istniejący plac zabaw i ogrodzenie

1. Wykonanie fundamentów pod urządzenia rekreacyjne

2. Wykonanie elementów zagospodarowania terenów zielonych i utwardzonych
   - nawierzchnia z kostki brukowej 185,00 m2
   - nawierzchnia poliuretanowa 308,00 m2
   - nawierzchnia żwirowa- 150,00 m2

3. montaż gotowych obiektów małej architektury – urządzenia zabawowe, rekreacyjne, siedziska, ławki, kosze na śmieci.

4. wykonanie nasadzeń zieleni wieloletniej typu :

- krzewy zielone, krzewy ozdobne, łaka kwietna, trawy ozdobne , drzewa liściaste

5. ISTNIEJĄCY STAN ZAGOSPODAROWANIA TERENU :

W skład terenu objętego opracowaniem wchodzi działka o numerze ewidencyjnych : dz.nr 9673/56, 9673/57, 9673/58, 9673/61 zlokalizowane w miejscowości Sucha Beskidzka.
Na działce znajduje się istniejący plac zabaw przeznaczony do demontażu. Przez działkę przebiega linia energetyczna kablowa. Obszar objęty pracowaniem jest płaski , porośnięty trawą oraz zielenią niską i wysoką .
Rzędne terenu wynoszą od 344,3 do 346,0 m n.p.m. Teren jest częściowo ogrodzony.
Powierzchnia objęta opracowaniem : 4990,0m^2

6. PROJEKTOWANE ZAGOSPODAROWANIE TERENU :

L o k a l i z a c j a i n w e s t y c j i :

Na terenie działki o numerze ewidencyjnym : 9673/56, 9673/57, 9673/58, 9673/61 w miejscowości Sucha Beskidzka.

Niniejsze opracowanie obejmuje, budowę obiektów małej architektury w miejscu publicznym. Obiekty małej architektury stanowią urządzenia zabawowe i rekreacyjne montowane na podłożu o nawierzchni bezpiecznej gumowej lub bezpośrednio na gruncie. Teren projektowanego placu zabaw zostanie ogrodzony.

Wszystkie elementy, znajdujące się na obszarze objętym opracowaniem, umiejscowione z zachowaniem stref bezpieczeństwa wg rysunku.

W skład zagospodarowania terenu projektuje się następujące elementy :

- Budowa fundamentów pod urządzenia zabawowe i rekreacyjne
- Wykonanie nawierzchni poliuretanowej, dojścia z nawierzchni utwardzonej – żwir i kostka brukowa.
- Montaż elementów małej architektury
- wykonanie nasadzeń zieleni wieloletniej

Lokalizacje poszczególnych elementów zagospodarowania przedstawiono w części graficznej.

Zgodnie z Rozporządzeniem Ministra Infrastruktury z dnia 12 kwietnia 2002 r. w sprawie warunków technicznych, jakim powinny odpowiadać budynki i ich usytuowanie (DzU z 2002 r. nr 75, poz. 690, z późn. zm.). Według § 40 ust. 1 (rozdział 8, Zieleń i urządzenia rekreacyjne) miejsca rekreacyjne dostępne dla osób niepełnosprawnych. Dodatkowo, co najmniej 30% tej powierzchni powinno być terenem biologicznie czynnym, jeśli przepisy odrębne, czyli zapisy miejscowego planu lub decyzja o warunkach zabudowy, nie stanowią inaczej. – projekt spełnia ww/ warunki.

K o m u n i k a c j a :

Obsługę komunikacyjną zapewniają istniejące dojścia i dojazdy publiczne. Na działce gminnej nr 9673/61 znajduje się istniejący parking na samochody osobowe w tym jedno miejsce postojowe dla osób niepełnosprawnych. Projekt zakładam wykonanie oznakowania miejsca postojowego – malowanie nawierzchni.

Projekt zakłada wykonanie nowych dojść pieszych , połączenie funkcjonalne i komunikacyjne terenów publicznych.

E l e m e n t y m a ł e j a r c h i t e k t u r y.

- 1- HUŚTAWKA MIEJSKA Z PERGOLĄ 2 SZTUKI
- 2- STOLIK I KRZESŁA DO GRY W SZACHY 2 SZTUKI
- 3- KULA OŚWIETLENIOWA SOLARNA 3 SZTUKI
- 4- ŁAWKA DWUSTRONNA 3 SZTUKI
- 5- PARASOLE PRZECIWSŁONECZNE 4 SZTUKI
- 6- PERGOLA ZE STOLIKIEM 1 SZTUKA
- 7- STOJAK NA ROWERY 1 SZTUKA
- 8- HUŚTAWKA PODWÓJNA 1 SZTUKA
- 9- URZĄDZENIE ZABAWOWE –KARUZELA DWU-OSOBOWA

- 10- URZĄDZENIE ZABAWOWE- BUJAK
- 11- URZĄDZENIE ZABAWOWE- „ZAMEK" Z TRZEMA ZJEŻDZALNIAMI
- 12- URZĄDZENIE ZABAWOWE - TRAMPOLINA
- 13- URZĄDZENIE ZABAWOWE – „ZAMEK " Z HUŚTAWKĄ
- 14- URZĄDZENIE ZABAWOWE- KARUZELA
- 15- URZĄDZENIE ZABAWOWE- BUJAK PODWÓJNY
- 16- PIASKOWINIA
- 17- ZADASZENIE ŻAGIEL
- KOSZ NA ŚMIECI 6 SZTUK
- LAMPA SOLARNA 5 SZTUK
- ŁAWKA MIEJSKA 3 SZTUKI
- OGRODZENIE O WYS. 1,20m

Planowane roboty budowlane podlegają zgłoszeniu zgodnie z art. 29 ust.1 pkt. 28 PB.

Utwardzenie terenu zgodnie z art. 29 ust.4 pkt.4

G r o m a d z e n i e o d p a d ó w s t a ł y c h :
Miejscem gromadzenia odpadów stałych będą pojemniki na odpady stałe. Odpady będą regularnie wywożone zgodnie z harmonogramem dla miejscowości Sucha Beskidzka.

Z i e l e ń :
Przewiduje się nasadzenie niskiej i wysokiej zieleni wieloletniej typu;

- krzewy zielone i ozdobne wieloletnie
- trawy ozdobne wieloletnie
- łąka kwietna powierzchnia 1270,0m2
- zieleń wysoka drzewa liściaste

O ś w i e t l e n i e :
Przewiduje się instalacje oświetlenia typu:

LAMPY MIEJSKIE SOLARNE 5 sztuk

O g r o d z e n i e :
Projektowane ogrodzenie panelowe o wys. 1,20 m z 3 furtkami

7. PROJEKTOWANE POWIERZCHNIE.
Powierzchnia projektowanego terenu utwardzonego
- nawierzchnia z kostki brukowej 185,00 m2
- nawierzchnia poliuretanowa 308,00 m2
- nawierzchnia żwirowa- 150,00 m2

a/ nawierzchnia poliuretanowa

System nawierzchni bezpiecznej poliuretanowej to najwyższej jakości bezpieczna nawierzchnia, która spełnia wymagania normy PN-EN 1177:2019-04 (Nawierzchnie placów zabaw amortyzujące upadki. Wymagania bezpieczeństwa i metody badań). Nawierzchnia dzięki swej konstrukcji zmniejsza ryzyko odniesienia obrażeń dzieci w wyniku upadku oraz jest odporna na warunki atmosferyczne i przepuszczalna dla wody (na podbudowie dynamicznej).

System nawierzchni składa się z dwóch zasadniczych warstw: granulatu gumowego SBR oraz EPDM połączonych ze sobą za pomocą odpowiedniego spoiwa poliuretanowego. W celu uzyskania

wymaganych przez normę parametrów należy stosować ściśle proporcje pomiędzy poszczególnymi składnikami oraz zakładanych wydajności.

Nawierzchnia bezpieczna może być wykonana na trzech rodzajach podkładu:
- beton, zagruntowany
- asfalt, zagruntowany
- podbudowa z zawibrowanego kruszywa łamanego.

Opis podbudowy
- geowłoknina techniczna
- kruszywo łamane (kruszone) o frakcji 31,5 - 63,5 mm- grubość 20 cm – zagęścić
- kruszywo łamane (kruszone) o frakcji 0 -31,5 mm – grubość 10 cm –zagęścić
- warstwa wyrównawcza – kliniec kamienny/piasek płukany frakcja 1-4 mm – grubość 5 cm – zagęścić
- nawierzchnia poliuretanowa

Okres gwarancji na nawierzchnię bezpieczną winien wynosić min. 60 miesięcy

Układ warstw nawierzchni bezpiecznej :
- Podkład
- granulat gumowy SBR 2-6mm
- granulat gumowy EPDM 1-3,5mm

b/ żwirowa– nawierzchnia

Konstrukcja podłoża :

- ✓ Grunt rodzimy
- ✓ Warstwa separacyjna z geowłókniny
- ✓ Warstwa odcinająca z pospały 15 cm
- ✓ Podbudowa z kruszywa łamanego stabilizowanego mechanicznie 15 cm
- ✓ Warstwa wyrównawcza z grysu i piasku 3 cm
- ✓ Warstwa wierzchnia żwir

c/ kostka brukowa

Konstrukcja podłoża :

- ✓ Grunt rodzimy (ziemia):

Podłoże, na którym opiera się cała nawierzchnia.

- ✓ Warstwa separująca (geowłóknina):

W przypadku gruntów słabo przepuszczalnych lub niestabilnych, kładzie się geowłókninę. Zapobiega ona mieszaniu się kruszywa z gruntem rodzimym i poprawia drenaż.

- ✓ Podbudowa (warstwa konstrukcyjna): 15 cm

Składa się z kruszywa łamanego (tłucznia, grysiku) lub mieszanki piasku ze żwirem.

- ✓ Podsypka (warstwa wyrównawcza): 3 cm

Warstwa materiału, na której układana jest kostka brukowa. Wykonana z piasku, piasku z cementem (podsypka cementowo-piaskowa) lub wysiewki kamiennej. Służy do precyzyjnego wyrównania poziomu kostki i stabilnego osadzenia każdej z nich, a także do ułatwienia odprowadzania wody.

- ✓ Kostka brukowa: 8 cm

Właściwa warstwa wierzchnia, która stanowi o estetyce i funkcjonalności nawierzchni.

8. DANE INFORMUJĄCE O WPISIE DO REJESTRU ZABYTKÓW :
   Teren objęty opracowaniem nie jest wpisany do rejestru zabytków i nie leży w strefie ochrony konserwatorskiej.

9. INFORMACJE I DANE O PRZEWIDYWANYCH ZAGROŻENIACH DLA ŚRODOWISKA :
   Projektowana inwestycja nie jest zaliczana do inwestycji mogących znacząco oddziaływać na środowisko oraz nie kwalifikuje się do inwestycji dla których wymagane jest sporządzenie raportu oddziaływania na środowisko. Sposób odprowadzenia wód opadowych /powierzchniowo/ nie stanowi zagrożenia dla środowiska . Naturalne ukształtowanie działki umożliwia odprowadzenie wód opadowych bez zmian stanu istniejącego ukształtowania terenu.

10. DANE OKREŚLAJĄCE WPŁYW EKSPLOATACJI GÓRNICZEJ NA DZIAŁKĘ :
    Teren objęty opracowaniem nie znajduje się w granicach terenu górniczego, w związku z czym nie występują dane określające wpływ eksploatacji górniczej na dany obszar.

11. DANE OKREŚLAJĄCE ZGODNOŚĆ Z ZAPISAMI MIEJSCOWEGO PLANU ZAGOSPODAROWANIA PRZESTRZENNEGO:

UCHWAŁA* NR XI/87/2019 RADY MIASTA SUCHA BESKIDZKA z dnia 30 września 2019 roku w sprawie uchwalenia miejscowego planu zagospodarowania przestrzennego miasta Sucha Beskidzka

Jednostka 12 UC

&20) Ustalenia dotyczące gospodarowania odpadami:
2)Nie dopuszcza się magazynowania odpadów w miejscach do tego niewyznaczonych i w sposób umożliwiający przenikanie składników odpadów do środowiska;
4) Odbiór i wywóz odpadów zgodnie z zasadami przyjętymi w gminie odrębnymi uchwałami.

Projektuje się kosze na śmieci , wywóz zgodnie z harmonogramem Gminy,

&39.1 Wyznacza się tereny usług komercyjnych, oznaczone symbolami 1-33 UC.
Jako przeznaczenie podstawowe w terenach UC ustala się realizację usług komercyjnych a jako przeznaczenie dopuszczalne min. usługi publiczne, zieleń urządzona, obiekty i urządzenia sportowe, obiekty i urządzenia rekreacyjne, obiekty małej architektury, komunikacja wewnętrzna, w tym ciągi pieszo-jezdne i piesze, sieci, urządzenia i obiekty infrastruktury technicznej.

Obszar objęty opracowaniem znajduję się na terenach 12UC. Projektuje się obiekty małej architektury, urządzenia rekreacyjne i zabawowe, utwardzenia terenu, wewnętrzną komunikacje w formie ścieżek pieszych w ramach przeznaczenia dopuszczalnego – warunek spełniony

§ 39 pkt.3c minimalny wskaźnik powierzchni biologicznie czynnej: 15%,

Pow. działki w zakresie opracowania = 4990,0m^2
Powierzchnia terenów utwardzonych = 643,00 m^2
Powierzchnia biologicznie czynna =4347,0 m^2 =87 %> 15%

Przedmiotowa inwestycja jest zgodna z zapisami Miejscowego Planu zagospodarowania przestrzennego dla miejscowości Sucha Beskidzka.

12. Obszar oddziaływania obiektu

zgodnie z Rozporządzeniem Ministra Infrastruktury art. 20 ust.1 pkt.1c oraz art. 34 ust. 1 pkt.5 ustawy Prawo Budowlane z dnia 07.07.2003r. z późniejszymi zmianami. Analizę przeprowadzono na podstawie Rozporządzenia Ministra Infrastruktury z dnia 12 kwietnia 2002 r. w sprawie warunków technicznych, jakim powinny odpowiadać budynki i ich usytuowanie (Dz.U.2022.1225).

Lp	podstawa prawna	wymagania	rozwiązania projektowe	wnioski
1.	Dz.U.2024.0.320 j.t. O drogach publicznych	Art.43 ust.1- 8,0 m od od krawędzi jezdni	Odl. proj. elementów zagospodarowania w odl. 8,60m od działki drogowej nr ewid.9672/1 i 27,05 m od działki drogowej nr ewid. 9578/5 - brak oddziaływania	Warunek spełniony
2.	§ 19. [Odległości miejsc postojowych od okien budynków oraz od granicy działki budowlanej] Ust.1. Odległość stanowisk postojowych, w tym również zadaszonych, oraz otwartych garaży wielopoziomowych od: placu zabaw dla dzieci, boiska dla dzieci i młodzieży		Odległość najbliższego projektowanego elementu małej architektury 25,00m od miejsc postojowych	warunek spełniony
	§ 40ust.2 - Nasłonecznienie placu zabaw dla dzieci powinno wynosić co najmniej 4 godziny, liczone w dniach równonocy, w godzinach 10^{00}-16^{00}		Teren zieleni , nasłonecznienie powyżej 4 godzin	
	§ 40ust.3 - Odległość placów zabaw dla dzieci, boisk dla dzieci i młodzieży oraz miejsc rekreacyjnych od linii rozgraniczających ulicę, od okien pomieszczeń przeznaczonych na pobyt ludzi oraz od miejsc gromadzenia odpadów powinna wynosić co najmniej 10 m, przy zachowaniu wymogów § 19 ust. 1.	10 m od l. rozgr.	10,00 m- od linii rozgraniczającej 7 KDD i 20,50 – od linii rozgraniczającej 2 KDx 10,35m – od pomieszczeń przeznaczonych na pobyt ludzi blok mieszkalny	

Wyjaśnienie analizy: zapis „warunek spełniony” oznacza, że nie zostaną przekroczone warunki wynikające z przywołanych przepisów.

Stwierdza się, że oddziaływanie inwestycji w świetle przywołanych w tabeli przepisów, a także w zakresie generowania ponadnormatywnego hałasu, wibracji oraz emisji spalin mieści się w całości w zakresie opracowania na dz. nr – 9673/56, 9673/57, 9673/58,9673/61 obręb Sucha Beskidzka. Brak oddziaływania na działki sąsiednie.

Wrzesień 2025r

opracował :

MAPA DO CELÓW PROJEKTOWYCH

Powstała na bazie numerycznej mapy zasadniczej i pomiaru bezpośredniego - stan na dzień 13.08.2025r

Województwo: małopolskie
Powiat: suski
Jednostka ewidencyjna: 121502_1 Sucha Beskidzka
Obręb: 0001 Sucha Beskidzka
Skala 1:500
Działka: 9673/56,9673/57,9673/58,9673/61

Karta mapy (układ 2000, EVRF2007-NH): 7.118.08.12.3.1

Uwaga: Granice działek wkreślono na podstawie mapy ewidencyjnej k.m. 7.118.08.12
Granice działek nie mogą służyć do celów rozgraniczeniowych.
Nie wyklucza się istnienia w terenie innego uzbrojenia podziemnego nie poddanego inwentaryzacji.
Granice działki ustalone.
Kolorem fioletowym wkreślono linie rozgraniczajace z planu zagospodarowania.
WG 6640.2533.2025.

Poświadcza się, że niniejszy dokument został opracowany w wyniku prac geodezyjnych i kartograficznych, których rezultaty zawiera operat techniczny/ pozytywnie zweryfikowany. Jednocześnie informuję, że jestem świadomy odpowiedzialności karnej za składanie fałszywego oświadczenia

Organ prowadzący państwowy zasób geodezyjny i kartograficzny

STAROSTA SUSKI

Identyfikator zgłoszenia prac geodezyjnych

WG.6640.2533.2025

Nr oraz data sporządzenia dokumentu zawierającego wynik pozytywnej weryfikacji

WG.6640.2533.2025_2 z dnia 18.08.2025r.

Wykonawca prac

GEOMAX Biuro Usług Geodezyjnych mgr inż. Bartłomiej Jurek

Imię i nazwisko oraz numer uprawnień wykonawcy

Geodeta uprawniony nr upr. 11543

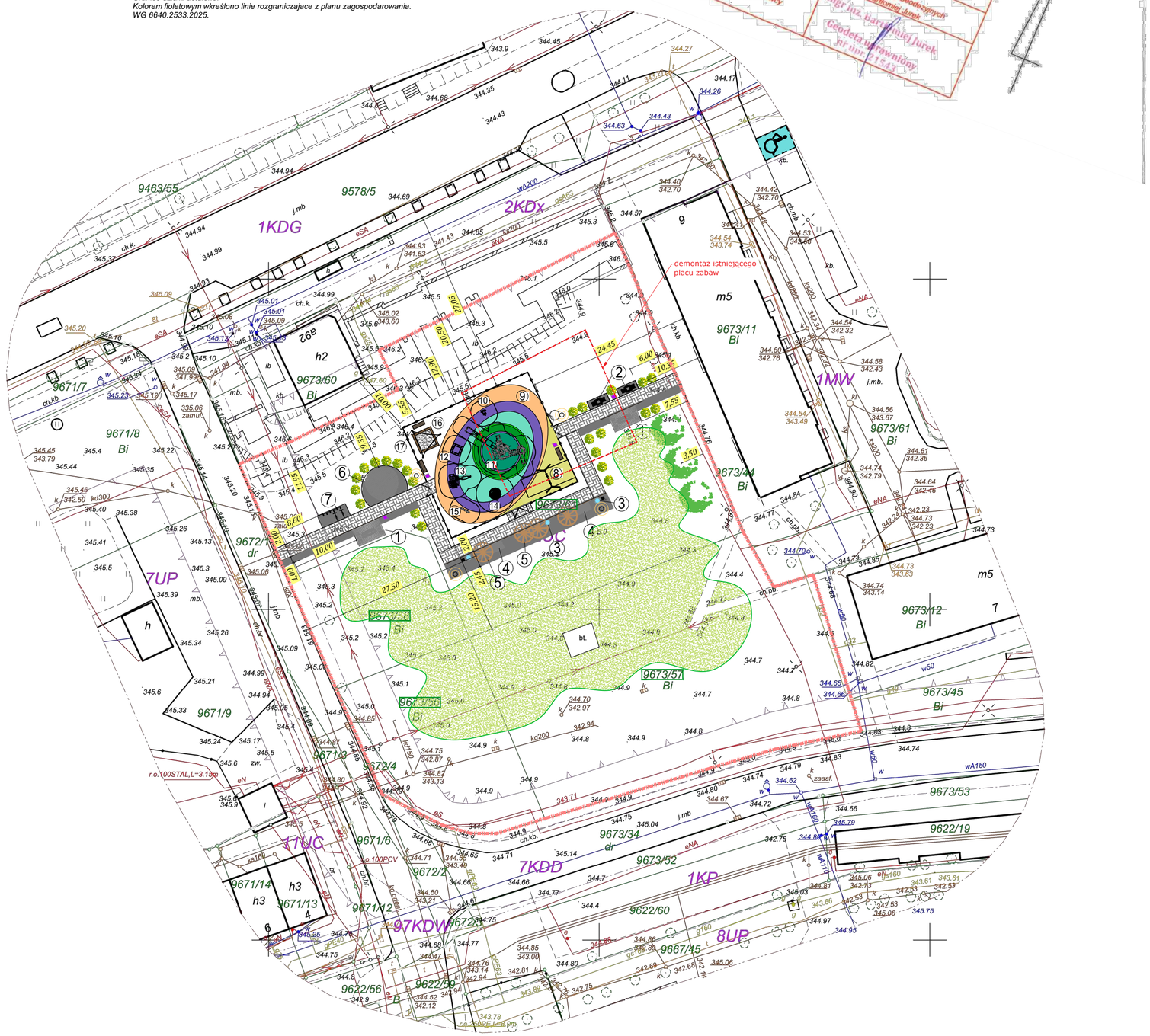

L e g e n d a		
Nr	*Oznaczenie*	*Opis obiektu*
①		*Huśtawka miejska z pergolą2 szt.*
②		*Stolik i krzesła do gry w szachy 2 szt.*
③		*Kula oświetleniowa solarna*
④		*Ławka dwustronna 3 szt.*
⑤		*Parasole przeciwsłoneczne 4 szt.*
⑥		*Pergola ze stolikiem*
⑦		*Stojak na rowery*
⑧		*Huśtawka podwójna*
⑨		*Urządzenie zabawowe -Karuzela dwu-osobowa*
⑩		*Urządzenie zabawowe -Bujak*
⑪		*Urządzenie zabawowe -"Zamek" z trzema zjeżdzalniami*
⑫		*Urządzenie zabawowe - Trampolina*
⑬		*Urządzenie zabawowe - "Zamek" z huśtawką*
⑭		*Urządzenie zabawowe- Karuzela*
⑮		*Urządzenie zabawowe - Bujak podwójny*
⑯		*Piaskownica*
⑰		*Żagiel zadaszenie*
		Lampa miejska solarna 5 szt.
		Kosz na śmieci 6 szt.
		Ławka miejska 3 szt.
		Projektowana zieleń wysoka drzewa liściaste
		Projektowana zieleń niska krzewy zielone i ozdobne, trawy ozdobne
		Projektowana łąka kwietna
		Projektowane tereny utwardzone kostką
		Projektowane tereny utwardzone żwirem
		Projektowana nawierzchnia bezpieczna
		malowanie miejsca postojowego dla osób niepełnosprawnych
		Projektowane ogrodzenie wys. 1,20m
		Granice działek
	9673/61	*Numery działek*
		Zakres opracowania objęty wnioskiem

Pracownia Architektoniczna "form:A"
mgr inż.arch. Agnieszka Szafran
ul. 3 Maja 3 ,Maków Podhalański

TEMAT PROJEKTU
BUDOWA OBIEKTÓW MAŁEJ ARCHITEKTURY W MIEJSCU PUBLICZNYM WRAZ Z UTWARDZENIEM TERENU na dz. NR 9673/56, 9673/57, 9673/58, 9673/61 W SUCHEJ BESKIDZKIEJ".

ADRES
ID: 121502_1. 0001. 9673/56, 9673/57, 9673/58, 9673/61

DATA:	SKALA:	NR RYSUNKU:
wrzesień 2025	1:500	PZT

TEMAT RYSUNKU: PROJEKT ZAGOSPODAROWANIA TERENU

BRANŻA: ZAGOSPODAROWANIE — PODPIS

AUTORZY PROJEKTU
mgr inż. arch Agnieszka Szafran
UPRAWNIENIA
UPR. NR MPOIA/109/2018

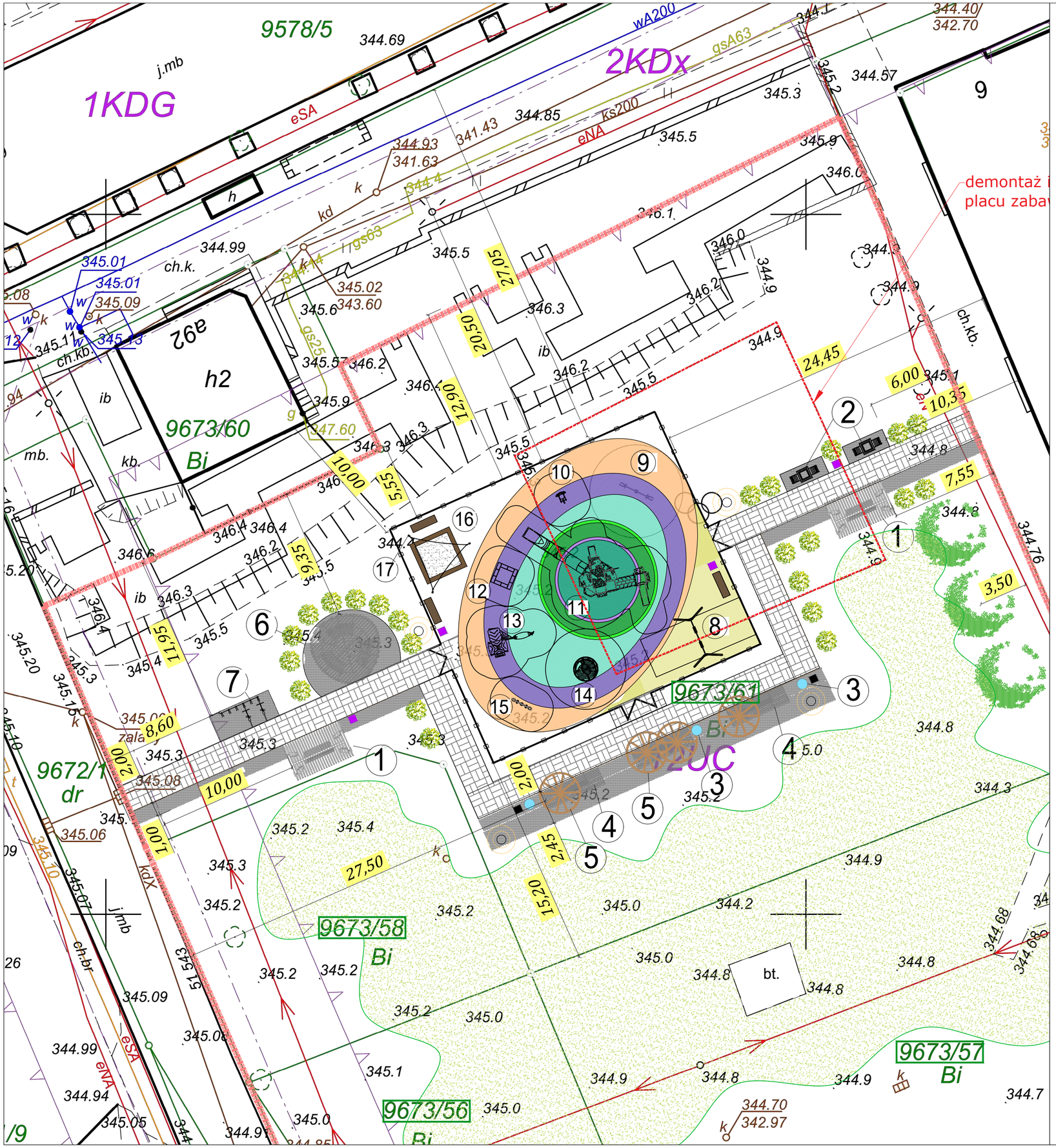

L e g e n d a		
Nr	Oznaczenie	Opis obiektu
①		Huśtawka miejska z pergolą2 szt.
②		Stolik i krzesła do gry w szachy 2 szt.
③		Kula oświetleniowa solarna
④		Ławka dwustronna 3 szt.
⑤		Parasole przeciwsłoneczne 4 szt.
⑥		Pergola ze stolikiem
⑦		Stojak na rowery
⑧		Huśtawka podwójna
⑨		Urządzenie zabawowe -Karuzela dwu-osobowa
⑩		Urządzenie zabawowe -Bujak
⑪		Urządzenie zabawowe -"Zamek" z trzema zjeżdżalniami
⑫		Urządzenie zabawowe - Trampolina
⑬		Urządzenie zabawowe - "Zamek" z huśtawką
⑭		Urządzenie zabawowe- Karuzela
⑮		Urządzenie zabawowe - Bujak podwójny
⑯		Piaskownica
⑰		Żagiel zadaszenie
		Lampa miejska solarna 5 szt.
		Kosz na śmieci 6 szt.
		Ławka miejska 3 szt.
		Projektowana zieleń wysoka drzewa liściaste
		Projektowana zieleń niska krzewy zielone i ozdobne, trawy ozdobne
		Projektowana łąka kwietna
		Projektowane tereny utwardzone kostką
		Projektowane tereny utwardzone żwirem
		Projektowana nawierzchnia bezpieczna
		malowanie miejsca postojowego dla osób niepełnosprawnych
		Projektowane ogrodzenie wys. 1,20m
		Granice działek
	9673/61	Numery działek
		Zakres opracowania objęty wnioskiem

Pracownia Architektoniczna "form:A"
mgr inż.arch. Agnieszka Szafran
ul. 3 Maja 3 ,Maków Podhalański

TEMAT PROJEKTU
BUDOWA OBIEKTÓW MAŁEJ ARCHITEKTURY W MIEJSCU PUBLICZNYM WRAZ Z UTWARDZENIEM TERENU na dz. NR 9673/56, 9673/57, 9673/58, 9673/61 W SUCHEJ BESKIDZKIEJ".

ADRES
ID: 121502_1. 0001. 9673/56, 9673/57, 9673/58, 9673/61

DATA:	SKALA:	NR RYSUNKU:
wrzesień 2025	1:250	PZT1

TEMAT RYSUNKU: PROJEKT ZAGOSPODAROWANIA TERENU LOKALIZACJA URZADZEŃ

BRANŻA: ZAGOSPODAROWANIE — PODPIS

AUTORZY PROJEKTU
mgr inż. arch Agnieszka Szafran
UPRAWNIENIA
UPR. NR MPOIA/109/2018

PROJEKTOWANE NAWIERZCHNIE

	Projektowana łąka kwietna -1270,00 m2
	Projektowane tereny utwardzone kostką - 185,00m2
	Projektowane tereny utwardzone żwirem -150,00 m2
	Projektowana nawierzchnia bezpieczna - 45,00 m2
	Projektowana nawierzchnia bezpieczna -81,00m2
	Projektowana nawierzchnia bezpieczna -67,00m2
	Projektowana nawierzchnia bezpieczna -60,00m2
	Projektowana nawierzchnia bezpieczna -23,00m2
	Projektowana nawierzchnia bezpieczna -26,00m2
	Projektowana nawierzchnia bezpieczna -6,00m2

1KDG

h2

9673/60 Bi

9673/61 Bi

9673/44 Bi

9673/57 Bi

9673/58 Bi

9673/67 Bi

1MW

m5

9673/11 Bi

12UC

672/1 dr

ib

kb.

ch.k.

ch.kb.

ch.pb.

ch.br

j.mb.

bt.

eSA

eNA

ks200

gs63

gs25

kdX

zala

R4,05

R3,05

R4,30

Pracownia Architektoniczna "form:A"
mgr inż.arch. Agnieszka Szafran
ul. 3 Maja 3 ,Maków Podhalański

TEMAT PROJEKTU
BUDOWA OBIEKTÓW MAŁEJ ARCHITEKTURY W MIEJSCU PUBLICZNYM WRAZ Z UTWARDZENIEM TERENU na dz. NR 9673/56, 9673/57, 9673/58, 9673/61 W SUCHEJ BESKIDZKIEJ".

ADRES
ID: 121502_1. 0001. 9673/56, 9673/57, 9673/58, 9673/61

DATA:	SKALA:	NR RYSUNKU:
wrzesień 2025	1:250	PZT2

TEMAT RYSUNKU: PROJEKT ZAGOSPODAROWANIA TERENU PROJEKTOWANE NAWIERZCHNIE

BRANŻA: ZAGOSPODAROWANIE — PODPIS

AUTORZY PROJEKTU
mgr inż. arch Agnieszka Szafran
UPRAWNIENIA
UPR. NR MPOIA/109/2018

OPIS TECHNICZNY
BUDOWA OBIEKTÓW MAŁEJ ARCHITEKTURY W MIEJSCU PUBLICZNYM WRAZ Z UTWARDZENIEM TERENU NA DZ. NR 9673/56, 9673/57, 9673/58, 9673/61 W SUCHEJ BESKIDZKIEJ

1. INWESTOR:
   GMINA SUCHA BESKIDZKA
   ul. Mickiewicza 19
   34-200 Sucha Beskidzka

2. ADRES BUDOWY:
   34-220 SUCHA BESKIDZKA
   działki nr ewid. 9673/56, 9673/57, 9673/58, 9673/61 W SUCHEJ BESKIDZKIEJ

3. PODSTAWA OPRACOWANIA :
   - ✓ karty katalogowe i dane techniczne urządzeń małej architektury
   - ✓ mapa do celów projektowych w skali 1:500.
   - ✓ uzgodnienia z Inwestorem.
   - ✓ wizja w terenie
   - ✓ obowiązujące normy, przepisy prawne i normatywy techniczne.

4. PRZEDMIOT INWESTYCJI :
   Przedmiotem opracowania jest projekt zagospodarowania terenu do budowy obiektów małej architektury w miejscu publicznym wraz z utwardzeniem terenu na działce nr 9673/61 w Suchej Beskidzkiej. Inwestycja polega na budowie fundamentów pod urządzenia zabawowe i rekreacyjne oraz montaż urządzeń zgodnie z ich kartami technicznymi. Ponadto projektuje się wykonanie nawierzchni poliuretanowej, dojść pieszych utwardzonych nawierzchnią żwirowa, kostką brukową oraz nasadzenia zieleni.

   Zakres prac obejmuje wykonanie :

0. demontaż istniejącego placu zabaw z ogrodzeniem
1. Wykonanie fundamentów pod urządzenia rekreacyjne i zabawowe
2. Wykonanie elementów zagospodarowania terenów zielonych i utwardzonych
   - nawierzchnia z kostki brukowej 185,00 m2
   - nawierzchnia poliuretanowa 308,00 m2
   - nawierzchnia żwirowa- 150,00 m2
   - wykonanie nasadzeń zieleni wieloletniej pow. 1270,00 m2

3. montaż gotowych obiektów małej architektury – urządzenia zabawowe, rekreacyjne, siedziska, ławki, kosze na śmieci.

4. wykonanie nasadzeń zieleni wieloletniej typu :

- krzewy zielone, krzewy ozdobne, łaka kwietna, trawy ozdobne , drzewa liściaste

5. UTWARDZENIE TERENU

a/ nawierzchnia poliuretanowa

System nawierzchni bezpiecznej poliuretanowej to najwyższej jakości bezpieczna nawierzchnia, która spełnia wymagania normy PN-EN 1177:2019-04 (Nawierzchnie placów zabaw amortyzujące upadki. Wymagania bezpieczeństwa i metody badań). Nawierzchnia dzięki swej konstrukcji zmniejsza ryzyko odniesienia obrażeń dzieci w wyniku upadku oraz jest odporna na warunki atmosferyczne i przepuszczalna dla wody (na podbudowie dynamicznej).

System nawierzchni składa się z dwóch zasadniczych warstw: granulatu gumowego SBR oraz EPDM połączonych ze sobą za pomocą odpowiedniego spoiwa poliuretanowego. W celu uzyskania wymaganych przez normę parametrów należy stosować ściśle proporcje pomiędzy poszczególnymi składnikami oraz zakładanych wydajności.

Nawierzchnia bezpieczna może być wykonana na trzech rodzajach podkładu:

- beton, zagruntowany
- asfalt, zagruntowany
- podbudowa z zawibrowanego kruszywa łamanego.

Opis podbudowy

- geowłóknina techniczna
- kruszywo łamane (kruszone) o frakcji 31,5 - 63,5 mm- grubość 20 cm – zagęścić
- kruszywo łamane (kruszone) o frakcji 0 -31,5 mm – grubość 10 cm –zagęścić
- warstwa wyrównawcza – kliniec kamienny/piasek płukany frakcja 1-4 mm – grubość 5 cm – zagęścić
- nawierzchnia poliuretanowa

Okres gwarancji na nawierzchnię bezpieczną winien wynosić min. 60 miesięcy

Układ warstw nawierzchni bezpiecznej:
- Podkład
- granulat gumowy SBR 2-6mm
- granulat gumowy EPDM 1-3,5mm

b/ żwirowa– nawierzchnia

Konstrukcja podłoża :

- ✓ Grunt rodzimy
- ✓ Warstwa separacyjna z geowłókniny
- ✓ Warstwa odcinająca z pospały 15 cm
- ✓ Podbudowa z kruszywa łamanego stabilizowanego mechanicznie 15 cm
- ✓ Warstwa wyrównawcza z grysu i piasku 3 cm
- ✓ Warstwa wierzchnia żwir

c/ kostka brukowa

Konstrukcja podłoża :

- ✓ Grunt rodzimy (ziemia):

Podłoże, na którym opiera się cała nawierzchnia.

- ✓ Warstwa separująca (geowłóknina):

W przypadku gruntów słabo przepuszczalnych lub niestabilnych, kładzie się geowłókninę. Zapobiega ona mieszaniu się kruszywa z gruntem rodzimym i poprawia drenaż.

- ✓ Podbudowa (warstwa konstrukcyjna): 15 cm

Składa się z kruszywa łamanego (tłucznia, grysiku) lub mieszanki piasku ze żwirem.

- ✓ Podsypka (warstwa wyrównawcza): 3 cm

Warstwa materiału, na której układana jest kostka brukowa. Wykonana z piasku, piasku z cementem (podsypka cementowo-piaskowa) lub wysiewki kamiennej. Służy do precyzyjnego wyrównania poziomu kostki i stabilnego osadzenia każdej z nich, a także do ułatwienia odprowadzania wody.

- ✓ Kostka brukowa: 8 cm

Właściwa warstwa wierzchnia, która stanowi o estetyce i funkcjonalności nawierzchni.

6. ELEMENTY MAŁEJ ARCHITEKTURY

- 1- HUŚTAWKA MIEJSKA Z PERGOLĄ 2 SZTUKI
- 2- STOLIK I KRZESŁA DO GRY W SZACHY 2 SZTUKI
- 3- KULA OŚWIETLENIOWA SOLARNA 3 SZTUKI
- 4- ŁAWKA DWUSTRONNA 3 SZTUKI
- 5- PARASOLE PRZECIWSŁONECZNE 4 SZTUKI
- 6- PERGOLA ZE STOLIKIEM 1 SZTUKA
- 7- STOJAK NA ROWERY 1 SZTUKA
- 8- HUŚTAWKA PODWÓJNA 1 SZTUKA
- 9- URZĄDZENIE ZABAWOWE –KARUZELA DWU-OSOBOWA
- 10- URZĄDZENIE ZABAWOWE- BUJAK
- 11- URZĄDZENIE ZABAWOWE- „ZAMEK" Z TRZEMA ZJEŻDZALNIAMI
- 12- URZĄDZENIE ZABAWOWE - TRAMPOLINA
- 13- URZĄDZENIE ZABAWOWE – „ZAMEK " Z HUŚTAWKĄ
- 14- URZĄDZENIE ZABAWOWE- KARUZELA
- 15- URZĄDZENIE ZABAWOWE- BUJAK PODWÓJNY
- 16- PIASKOWINIA
- 17- ZADASZENIE ŻAGIEL
- KOSZ NA ŚMIECI 6 SZTUK
- LAMPA SOLARNA 5 SZTUK
- ŁAWKA MIEJSKA 3 SZTUKI
- OGRODZENIE O WYS. 1,20m

opracował :

Wrzesień 2025r.

Zakresy wymiarów wyposażenia na kartach obejmują wartość wyjściową i górną granicę +5% zaokrągloną w górę do pełnej jednostki. Rysunki i dane stref bezpieczeństwa, upadku, nawierzchni i posadowienia przedstawiają rozwiązania przykładowe. Dla wybranego urządzenia należy zweryfikować te parametry oraz możliwość rozmieszczenia na planie zagospodarowania.









TEMAT PROJEKTU

BUDOWA OBIEKTÓW MAŁEJ ARCHITEKTURY W MIEJSCU PUBLICZNYM WRAZ Z UTWARDZENIEM TERENU na dz. NR 9673/56, 9673/57, 9673/58, 9673/61 W SUCHEJ BESKIDZKIEJ".

ADRES

ID: 121502_1. 0001. 9673/56, 9673/57, 9673/58, 9673/61

DATA:

wrzesień 2025

NR RYSUNKU:

A1

TEMAT RYSUNKU

WIZUALIZACJE

BRANŻA

ARCHITEKTURA

PODPIS

AUTORZY PROJEKTU

mgr inż. arch Agnieszka Szafran

UPRAWNIENIA

UPR. NR MPOIA/109/2018









TEMAT PROJEKTU

BUDOWA OBIEKTÓW MAŁEJ ARCHITEKTURY W MIEJSCU PUBLICZNYM WRAZ Z UTWARDZENIEM TERENU na dz. NR 9673/56, 9673/57, 9673/58, 9673/61 W SUCHEJ BESKIDZKIEJ".

ADRES

ID: 121502_1. 0001. 9673/56, 9673/57, 9673/58, 9673/61

DATA:

wrzesień 2025

NR RYSUNKU:

A2

TEMAT RYSUNKU

WIZUALIZACJE

BRANŻA ARCHITEKTURA

PODPIS

AUTORZY PROJEKTU

mgr inż. arch Agnieszka Szafran

UPRAWNIENIA

UPR. NR MPOIA/109/2018

1- HUŚTAWKA MIEJSKA Z PERGOLĄ 2 SZTUKI

Wymiary:
Szerokość: 1950–2048 mm
Wysokość: 2540–2667 mm
Długość: 3173–3332 mm

Materiał:
Stal kwasoodporna 304 szlifowana lub lakierowana proszkowo wg palety RAL
Stal cynkowana ogniowo i lakierowana proszkowo *(certyfikat Qualisteelcoat)* wg palety RAL
Drewno egzotyczne IROKO olejowane z barwnikiem lub bez
Drewno klejone (dostępne tylko w wersji olejowanej 227 Palisander)

Montaż:
przykręcany za pomocą rozety do fundamentu, 15 cm pod powierzchnią gruntu (zgodnie z rysunkiem)

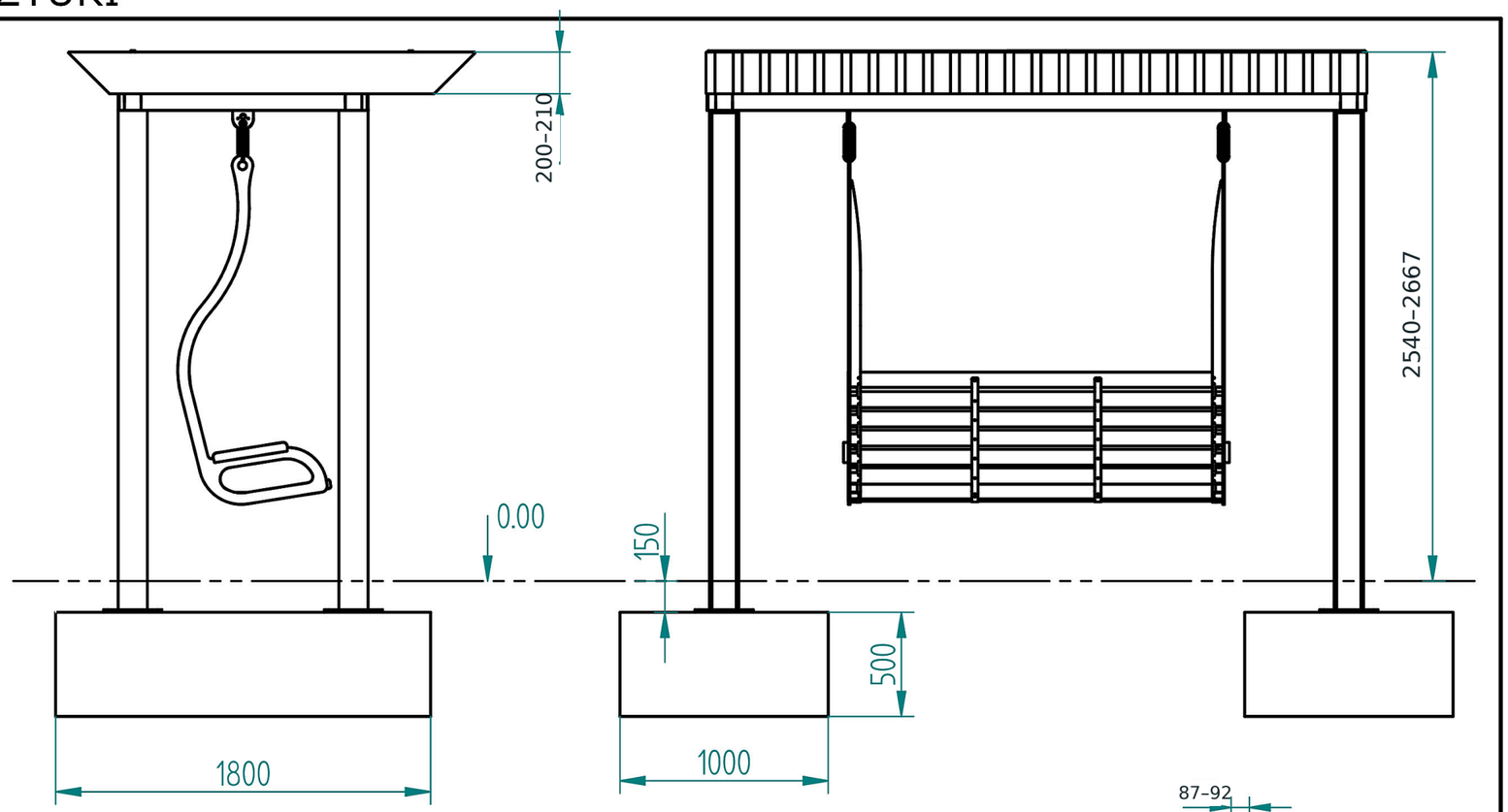

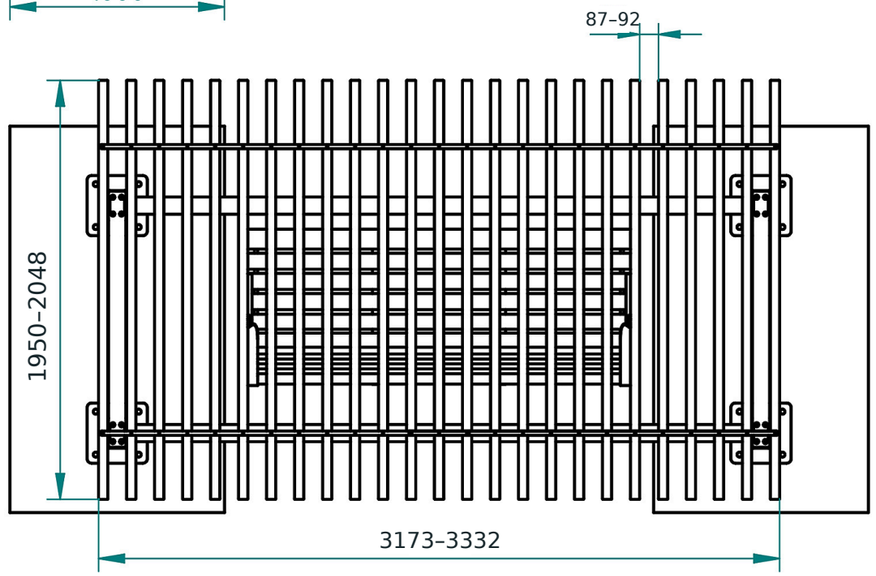



PRZYKŁADOWE URZĄDZENIE REKREACYJNE O PODANYCH PARAMETRACH

2- STOLIK I KRZESŁA DO GRY W SZACHY 2 SZTUKI

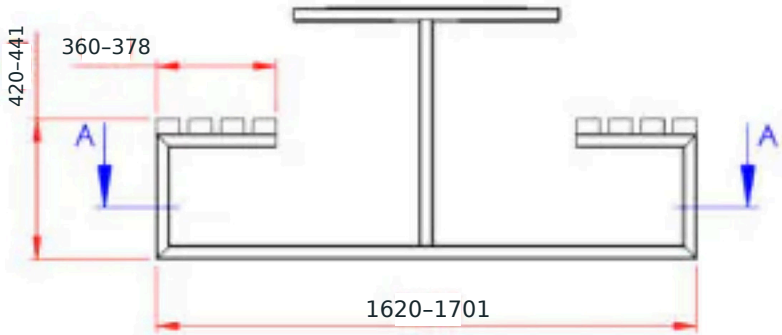

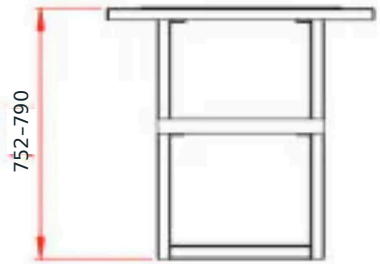

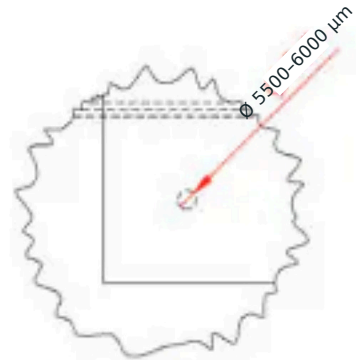

SZCZEGÓŁ B
SKALA 1 : 2

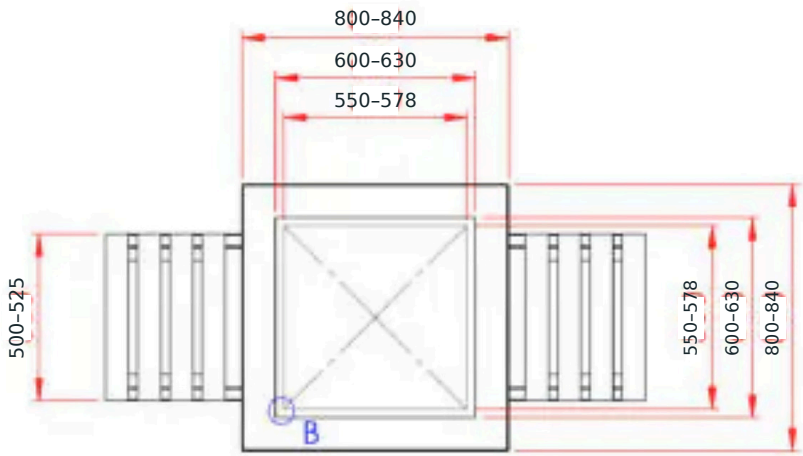

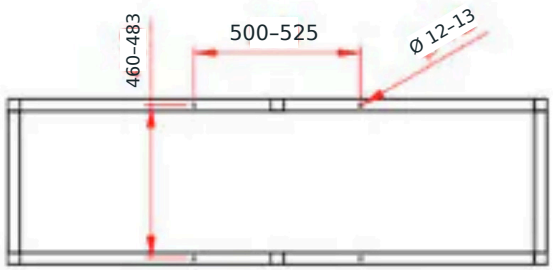

PRZEKRÓJ A-A

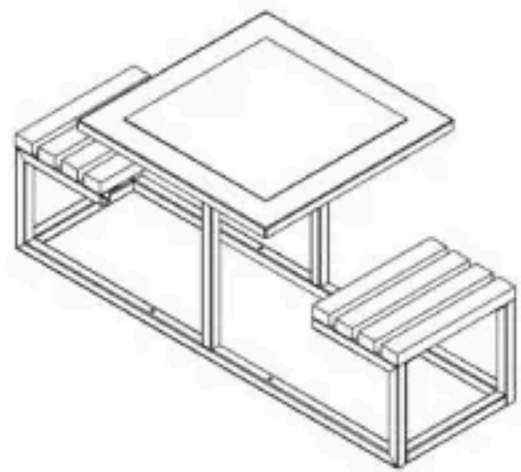

PRZYKŁADOWE URZĄDZENIE REKREACYJNE O PODANYCH PARAMETRACH

3- KULA OŚWIETLENIOWA SOLARNA 3 SZTUKI
LAMPA SOLARNA LED kula ziemska IP 65



PRZYKŁADOWY RENDER URZĄDZENIA

Kolor i wzornictwo

Kolor:	biały
Materiał:	Tworzywo sztuczne (PE)

Wymiary

Wysokość (cm):	69-73
Średnica (cm):	78-82

Specyfikacja techniczna

Stopień ochrony IP:	IP65
Klasa ochronności:	III
Napięcie robocze (V):	5
Typ wtyczki zasilania:	USB

Źródło światła

Żarówki:	LED 3 W łącznie
Źródło światła (w zestawie):	W zestawie, Niewymagane
Jednostka mocy:	3
Barwa światła:	2700 K ciepły biały - 6500 K światło dzienne / 3-stopniowy, skokowa zmiana barw RGB

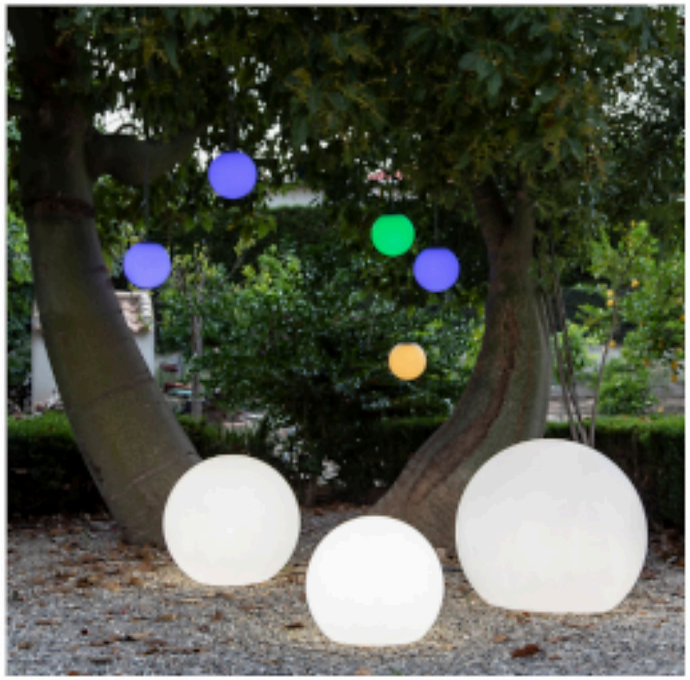

PRZYKŁADOWY PRODUKT O PODANYCH PARAMETRACH

4- ŁAWKA DWUSTRONNA 3 SZTUKI
5- PARASOLE PRZECIWSŁONECZNE 4 SZTUKI

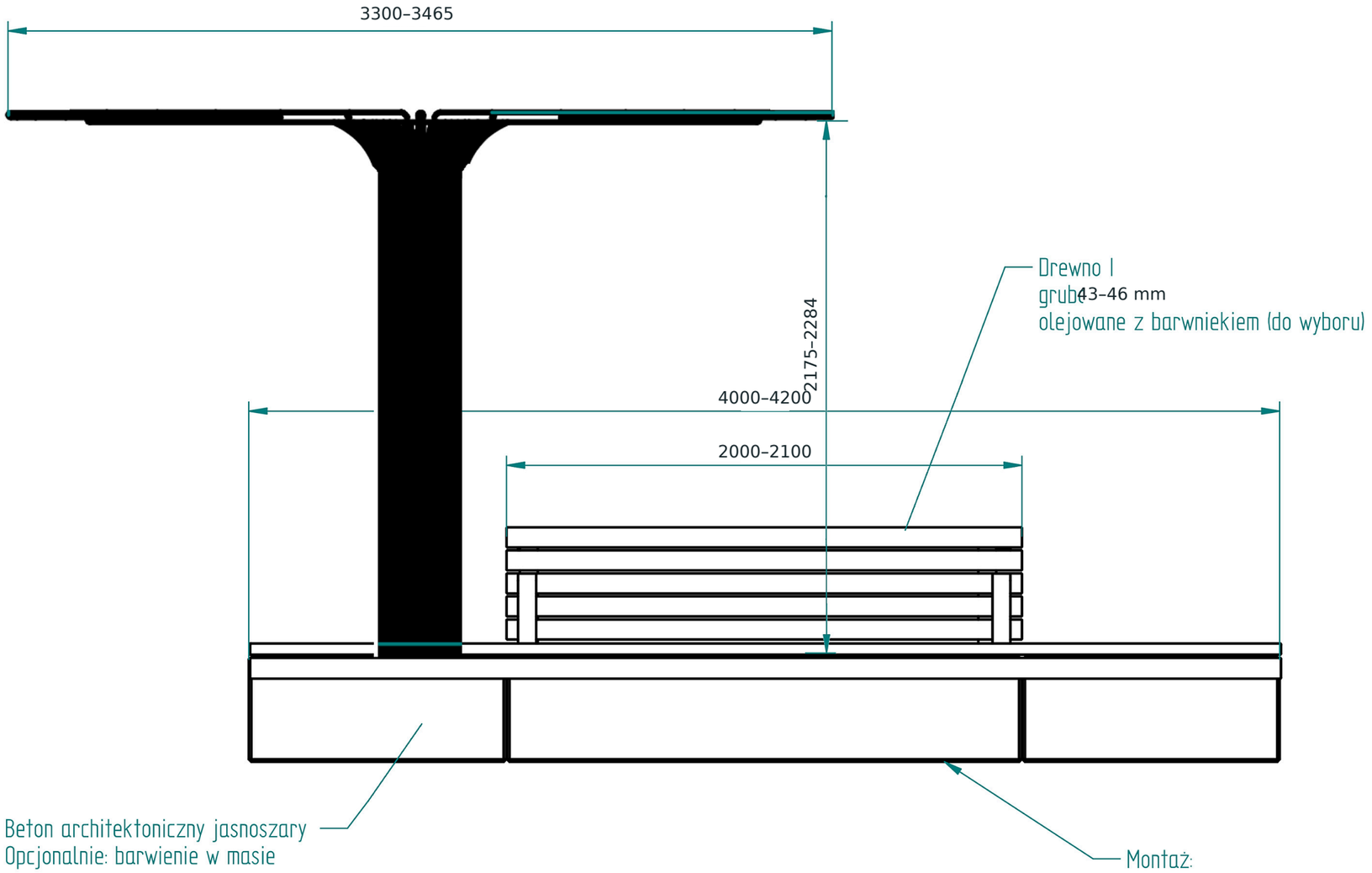

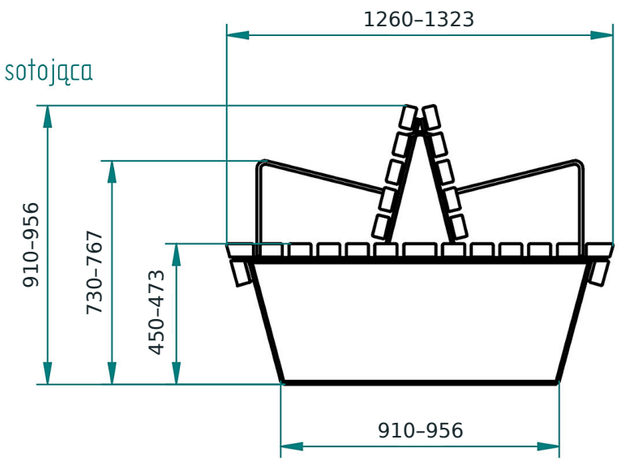

PRZYKŁADOWE URZĄDZENIE REKREACYJNE O PODANYCH PARAMETRACH

6- PERGOLA ZE STOLIKIEM 1 SZTUKA

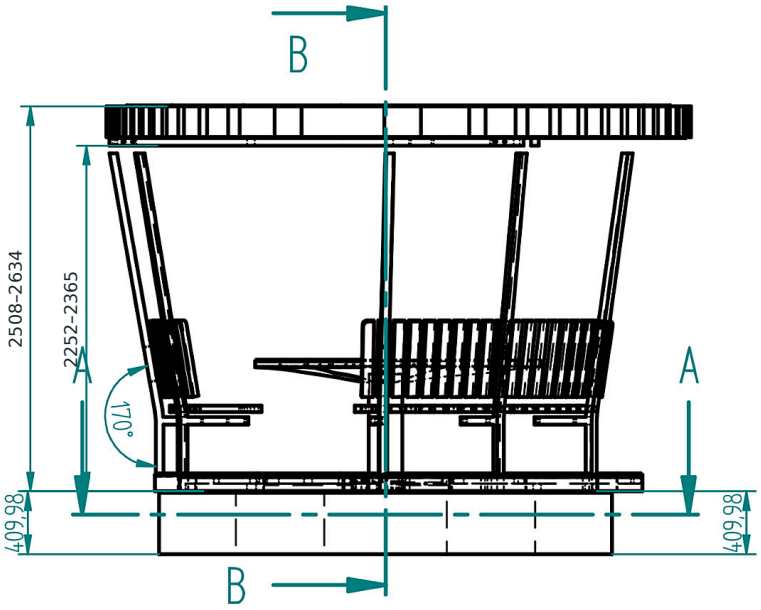

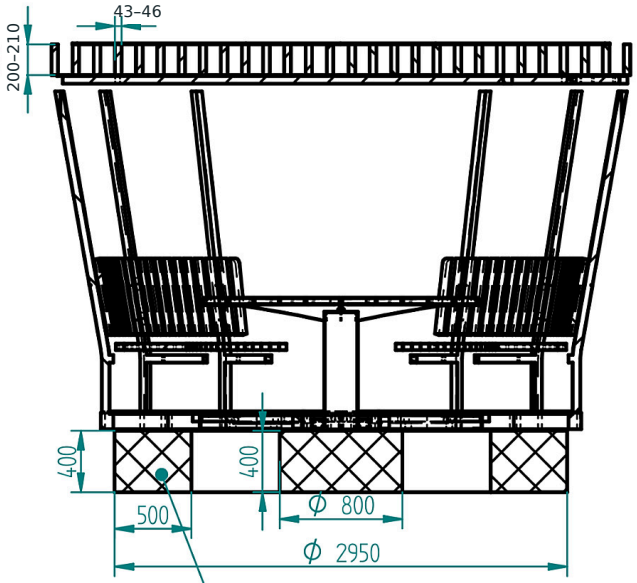

Przekrój B-B

Montaż:
Na fundamentach posadowionymi poniżej poziomu gruntu

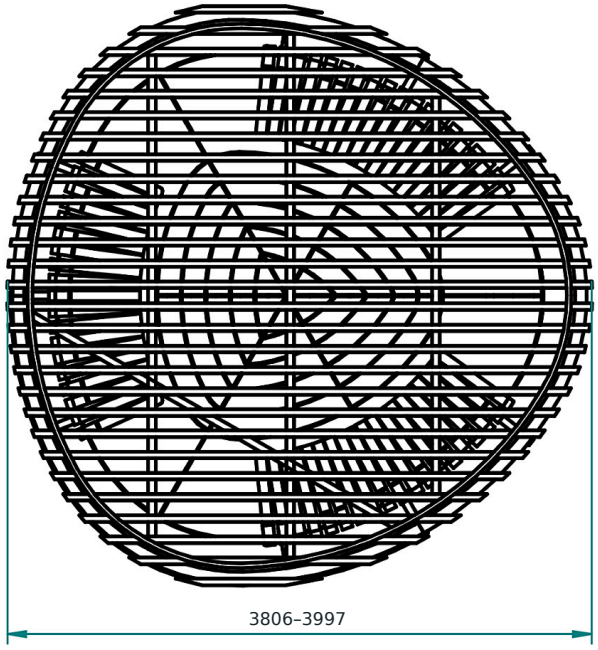

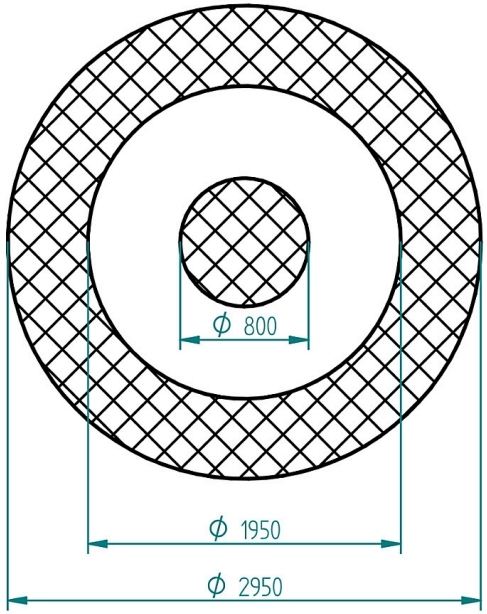

Przekrój A-A

PRZYKŁADOWE URZĄDZENIE REKREACYJNE O PODANYCH PARAMETRACH



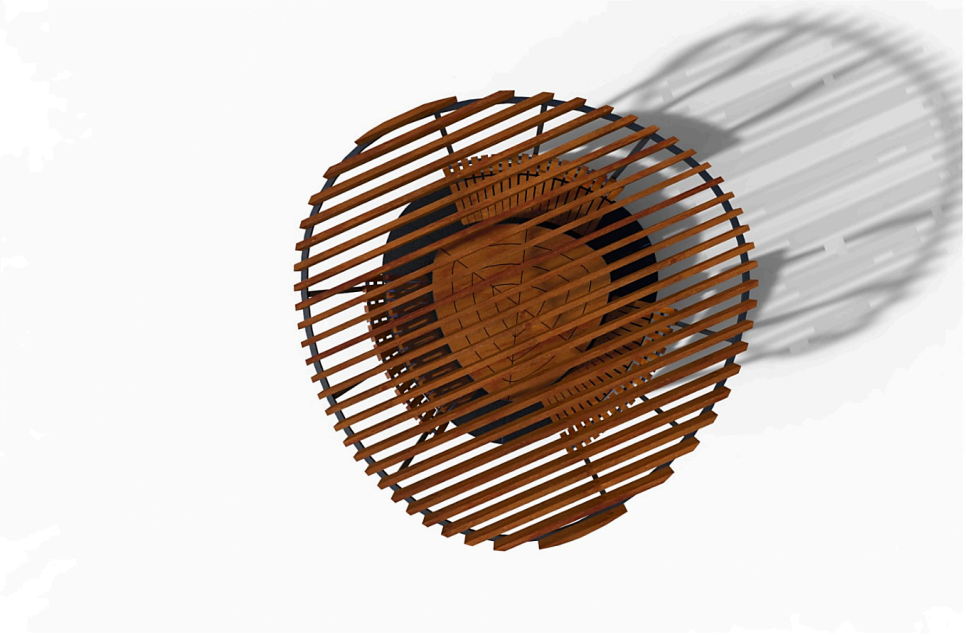

PRZYKŁADOWY RENDER URZĄDZENIA

Wymiary

Średnica: Ø 3806–3997 mm
Wysokość: 2508–2634 mm

Materiały

Stal:
Stal cynkowana ogniowo i lakierowana proszkowo
Stal kwasoodporna 304 szlifowana

Drewno:
Drewno egzotyczne olejowane z barwnikiem lub bez

7- STOJAK NA ROWERY 1 SZTUKA

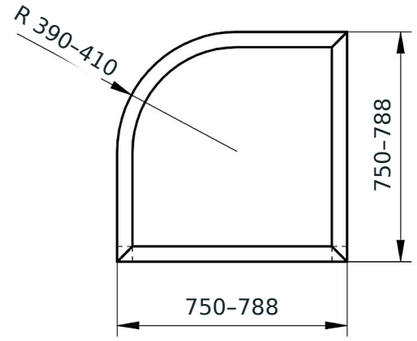

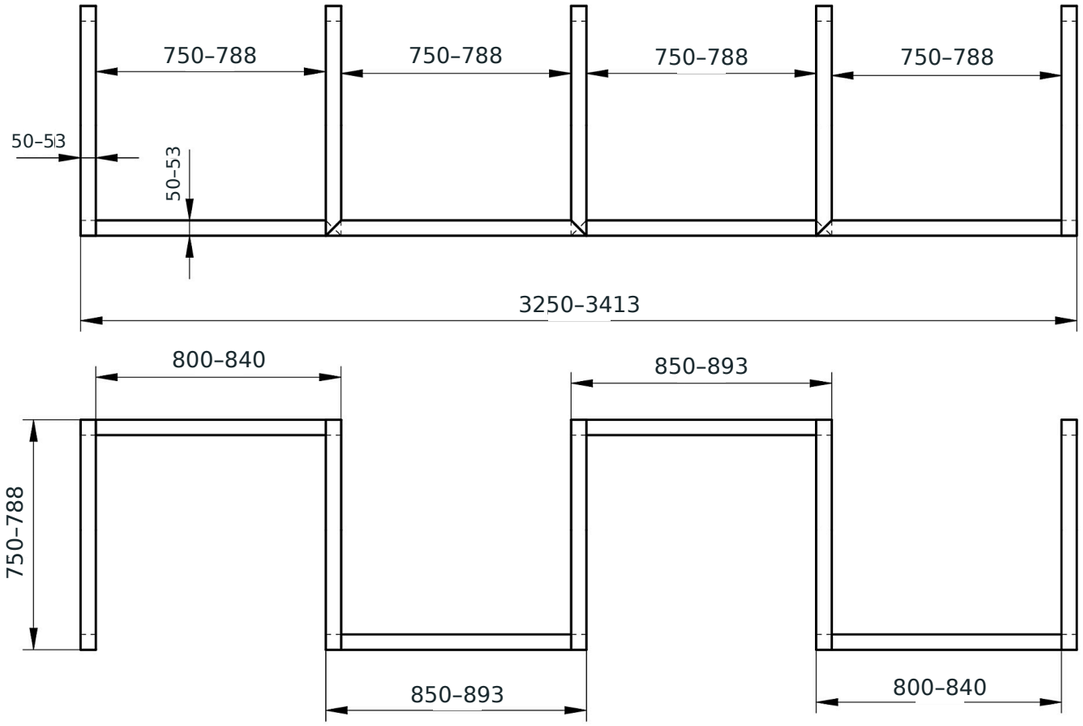

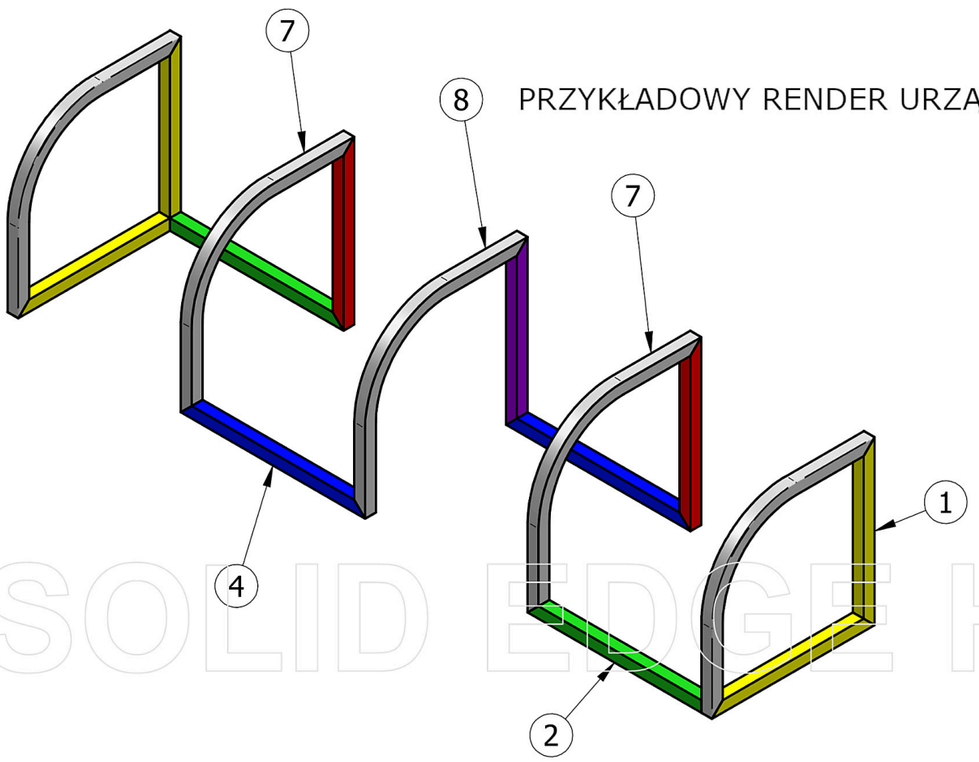

PRZYKŁADOWY RENDER URZĄDZENIA

SOLID EDGE HO

PRZYKŁADOWE URZĄDZENIE REKREACYJNE O PODANYCH PARAMETRACH

8-HUŚTAWKA PODÓWJNA





PRZYKŁADOWY RENDER URZĄDZENIA

Specyfikacja materiałowa

- Konstrukcja o profilu 80 x 80 mm ze stali nierdzewnej lub stalowa cynkowana ogniowo i malowana proszkowo lub cynkowana proszkowo i malowana proszkowo,
- Elementy konstrukcyjne stalowe cynkowane ogniowo i malowane proszkowo lub cynkowane proszkowo i malowane proszkowo lub ze stali nierdzewnej,
- Atestowane, bezpieczne siedziska,
- Łańcuchy ze stali nierdzewnej, kalibrowane, uniemożliwiające zakleszczenie palców,
- Zawiesia ze stali nierdzewnej,
- Śruby ze stali nierdzewnej i/lub śruby zakryte plastikowymi kapslami,
- Bezpieczne zaślepki na górze drążka, wykonane z płyty HDPE, odpornej na działanie warunków atmosferycznych,

PRZYKŁADOWE URZĄDZENIE ZABAWOWE O PODANYCH PARAMETRACH

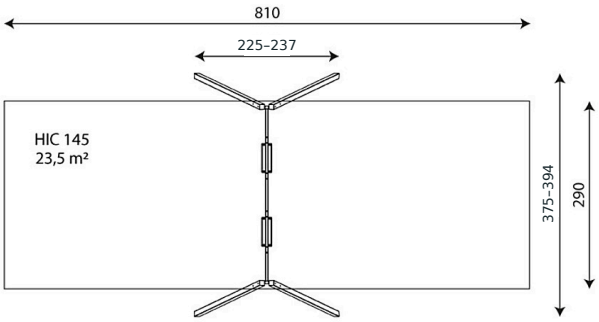

Dane urządzenia

Długość	225–237 cm
Szerokość	375–394 cm
Wysokość całkowita	275–289 cm
Grupa wiekowa	1-3/3-14 lat
Ilość dzieci	2 dzieci
Strefa bezpieczeństwa	23,5 m2 +max 5%
Wysokość swobodnego upadku	145 cm (minimum)
Zgodność z normą PN-EN	1176-1+A1:2024-03

Wymiar największej części	(345–363) × (8–9) × (8–9) cm
Dostępność części zamiennych	TAK

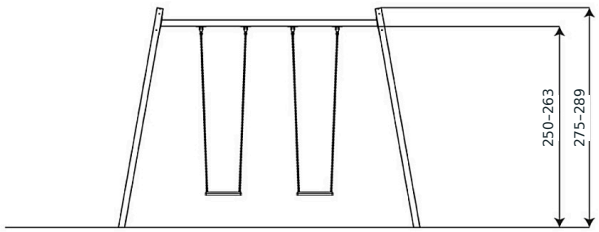

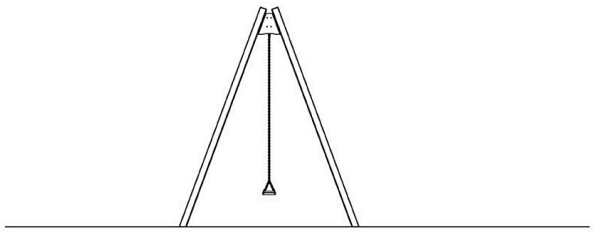

Dodatkowe informacje

- urządzenie przeznaczone na publiczne place zabaw;
- urządzenie posiada certyfikat wystawiony przez jednostkę akredytowaną lub deklarację zgodności;
- dostępne rodzaje siedzisk w huśtawce: R1 -płaskie, R2- koszykowe, R3- płaskie typu pas, R5- płaskie z oparciem;
- brak ostrych krawędzi oraz szczelin, które mogłyby umożliwić zakleszczenia: palców, głowy i innych części ciała;
- kotwienie na gruncie płaskim, na głębokości 80/70/60 cm;
- render urządzenia ma charakter poglądowy, a rzeczywisty wygląd urządzenia i jego kolor może się różnić;

Nawierzchnie wg PN-EN 1176-1+A1:2024-03

	Opis (mm)	Grubość warstwy (cm)	Maksymalne wysokości upadku (cm)
Darń / wierzchnia warstwa gleby (A,B,C)	-	-	≤100
kora (A,C)	Wielkość cząstek od 20 do 80	30	≤200
		40	≤300
wióry/ścinki drzewne (A,C)	Wielkość cząstek od 5 do 30	30	≤200
		40	≤300
piasek lub żwir (A,C)	Wielkość cząstek od 0,25 do 8	30	≤200
		40	≤300
syntetyczna atestowana (A,B,C)	Testowany zgodnie z EN 1177		145

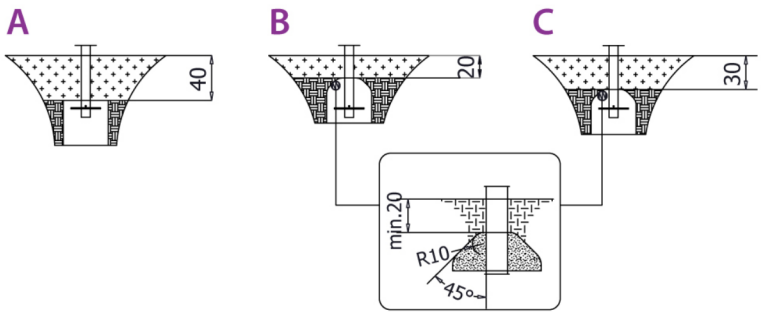

Ilość nawierzchni odpowiadająca wysokości swobodnego upadku:

HIC 145	23,5 m^2	(+max5%)

9 - URZĄDZENIE ZABAWOWE- KARUZELA DWUOSOBOWA

PRZYKŁADOWY RENDER URZĄDZENIA



Specyfikacja materiałowa

- Konstrukcja stalowa cynkowana proszkowo i malowana proszkowo,
- Siedziska/oparcia wykonane z płyty HPL, odpornej na działanie warunków atmosferycznych,
- Elementy ruchome oparte na wytrzymałym systemie hamującym zamknięte w obudowach, nie wymagających smarowania i konserwacji co zapewnia długą żywotność urządzenia,
- Śruby/wkręty zakryte plastikowymi kapslami i/lub śruby ze stali nierdzewnej,

PRZYKŁADOWE URZĄDZENIE ZABAWOWE O PODANYCH PARAMETRACH

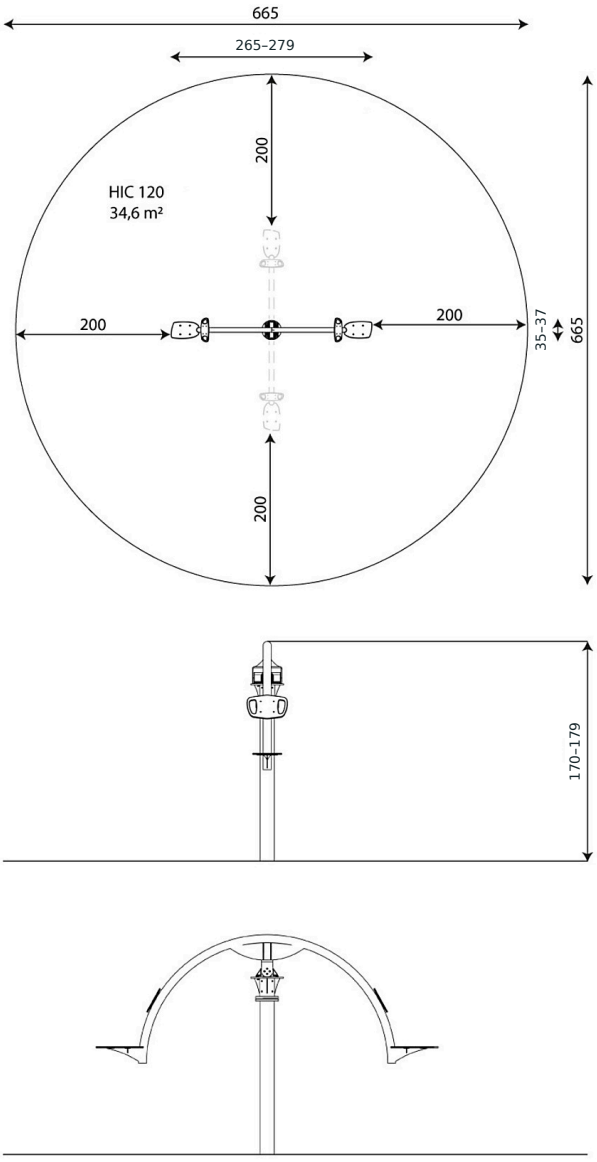

Dane urządzenia

Długość	265–279 cm
Szerokość	35–37 cm
Wysokość całkowita	170–179 cm
Grupa wiekowa	5 - 12 lat
Ilość dzieci	2 dzieci
Strefa bezpieczeństwa	34,6 m2 (+max5%)
Wysokość swobodnego upadku	120 cm (minimum)
Zgodność z normą PN-EN	1176-1+A1:2024-03

Dodatkowe informacje

- urządzenie przeznaczone na publiczne place zabaw;
- urządzenie posiada certyfikat wystawiony przez jednostkę akredytowaną lub deklarację zgodności;
- brak ostrych krawędzi oraz szczelin, które mogłyby umożliwić zakleszczenia: palców, głowy i innych części ciała;
- kotwienie na gruncie płaskim, na głębokości 80 cm;
- render urządzenia ma charakter poglądowy, a rzeczywisty wygląd urządzenia i jego kolor może się różnić;

Nawierzchnie wg PN-EN 1176-1+A1:2024-03

	Opis (mm)	Grubość warstwy (cm)	Maksymalne wysokości upadku (cm)
Darń / wierzchnia warstwa gleby (A,B,C)	-	-	≤100
kora (A,C)	Wielkość cząstek od 20 do 80	30	≤200
		40	≤300
wióry/ścinki drzewne (A,C)	Wielkość cząstek od 5 do 30	30	≤200
		40	≤300
piasek lub żwir (A,C)	Wielkość cząstek od 0,25 do 8	30	≤200
		40	≤300
syntetyczna atestowana (A,B,C)	Testowany zgodnie z EN 1177		120

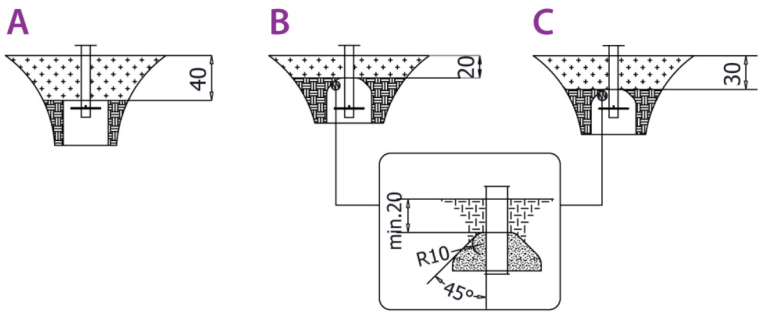

Ilość nawierzchni odpowiadająca wysokości swobodnego upadku:

HIC 120	34,6 m^2	(+max5%)

10- URZĄDZENIE ZABAWOWE -BUJAK

PRZYKŁADOWY RENDER URZĄDZENIA



Specyfikacja materiałowa

- Konstrukcja stalowa cynkowana proszkowo i malowana proszkowo,
- Siedziska/oparcia wykonane z płyty HPL, odpornej na działanie warunków atmosferycznych,
- Osłony wykonane z płyty HDPE, odpornej na działanie warunków atmosferycznycł
- Sprężyny stalowe piaskowane, fosforanowane żelazowo i malowane proszkowo,
- Drążki ze stali nierdzewnej,
- Śruby/wkręty zakryte plastikowymi kapslami i/lub śruby ze stali nierdzewnej,

PRZYKŁADOWE URZĄDZENIE ZABAWOWE O PODANYCH PARAMETRACH

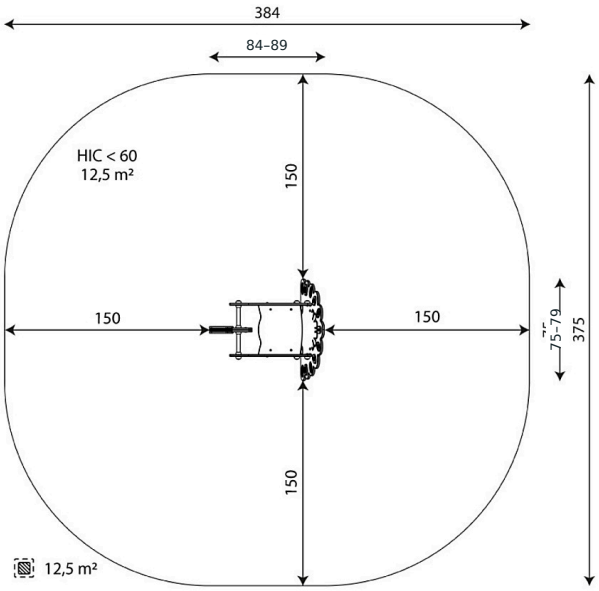

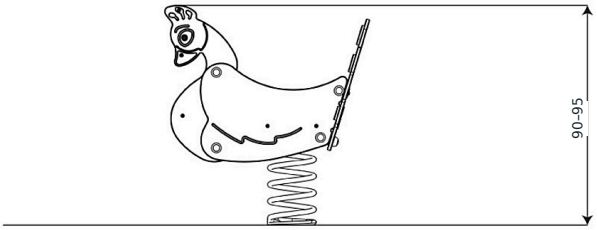

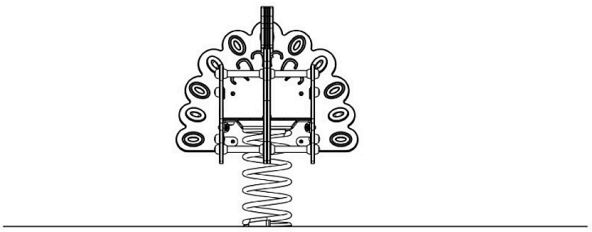

Dane urządzenia

Długość	84–89 cm
Szerokość	75–79 cm
Wysokość całkowita	90–95 cm
Grupa wiekowa	1 - 12 lat
Ilość dzieci	1 dzieci
Strefa bezpieczeństwa	12,5 m2 (+max5%)
Wysokość swobodnego upadku	<60 cm
Zgodność z normą PN-EN	1176-1+A1:2024-03

Dodatkowe informacje

- urządzenie przystosowane dla osób niepełnosprawnych; urządzenie przeznaczone na publiczne place zabaw;
- urządzenie posiada certyfikat wystawiony przez jednostkę akredytowaną lub deklarację zgodności;
- brak ostrych krawędzi oraz szczelin, które mogłyby umożliwić zakleszczenia: palców, głowy i innych części ciała;
- kotwienie na gruncie płaskim, na głębokości 70/60 cm;
- render urządzenia ma charakter poglądowy, a rzeczywisty wygląd urządzenia i jego kolor może się różnić;

Nawierzchnie wg PN-EN 1176-1+A1:2024-03

	Opis (mm)	Grubość warstwy (cm)	Maksymalne wysokości upadku (cm)
Darń / wierzchnia warstwa gleby (A,B,C)	-	-	≤100
kora (A,C)	Wielkość cząstek od 20 do 80	30	≤200
		40	≤300
wióry/ścinki drzewne (A,C)	Wielkość cząstek od 5 do 30	30	≤200
		40	≤300
piasek lub żwir (A,C)	Wielkość cząstek od 0,25 do 8	30	≤200
		40	≤300
syntetyczna atestowana (A,B,C)	Testowany zgodnie z EN 1177		<60

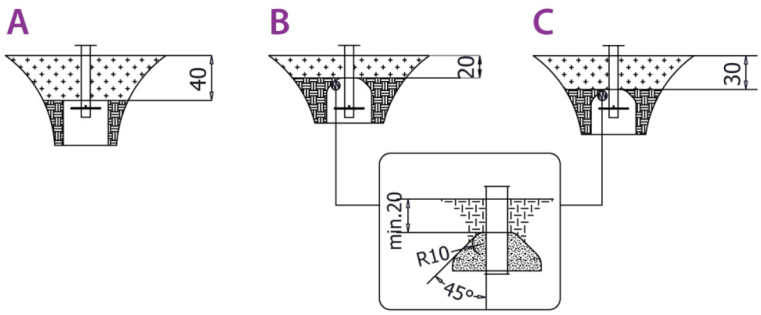

Ilość nawierzchni odpowiadająca wysokości swobodnego upadku:

HIC <60	12,5 m^2	(+max5%)

11- URZĄDZENIE ZABAWOWE - "ZAMEK" Z TRZEMA ZJEŻDŻALNIAMI

PRZYKŁADOWY RENDER URZĄDZENIA



Specyfikacja materiałowa

- Konstrukcja stalowa o profilu 80 x 80 mm cynkowana proszkowo i malowana proszkowo lub ze stali nierdzewnej,
- Podesty/platformy oraz ścianki wspinaczkowe wykonane z antypoślizgowej, trwałej, wodoodpornej płyty HPL, odpornej na działanie warunków atmosferycznych,
- Dachy i osłony wykonane z płyty HDPE, odpornej na działanie warunków atmosferycznych,
- Transparentne osłony z poliwęglanu z nadrukiem odpornym na warunki atmosferyczne,
- Ślizgi wykonane ze stali nierdzewnej z burtami z płyty HDPE, odpornej na działanie warunków atmosferycznych,
- Zjeżdżalnia tubowa wykonana ze stali nierdzewnej,
- Tablice do rysowania wykonane z płyty HPL, odpornej na działanie warunków atmosferycznych,
- Okna labiryntu wykonane z poliwęglanu, kulka z tworzywa sztucznego,
- Trwałe kamienie wspinaczkowe wykonane z żywicy poliestrowej i wypełniaczy mineralnych,
- Liny stalowe w oplocie polipropylenowym, łączone trwałymi elementami z tworzywa sztucznego, stali nierdzewnej lub aluminium,
- Atestowane, bezpieczne siedziska,
- Łańcuchy ze stali nierdzewnej, kalibrowane, uniemożliwiające zakleszczenie palców,
- Drążki, poręcze ze stali nierdzewnej,
- Śruby ze stali nierdzewnej i/lub śruby zakryte plastikowymi kapslami,
- Bezpieczne zaślepki na górze konstrukcji wykonane z gumy lub polipropylenu,

PRZYKŁADOWE URZĄDZENIE ZABAWOWE O PODANYCH PARAMETRACH

2
ilość wież

3
ilość zjeżdżalni

4
ilość daszków

7
ilość elementów manipulacyjnych

6
ilość elementów sprawnościowych

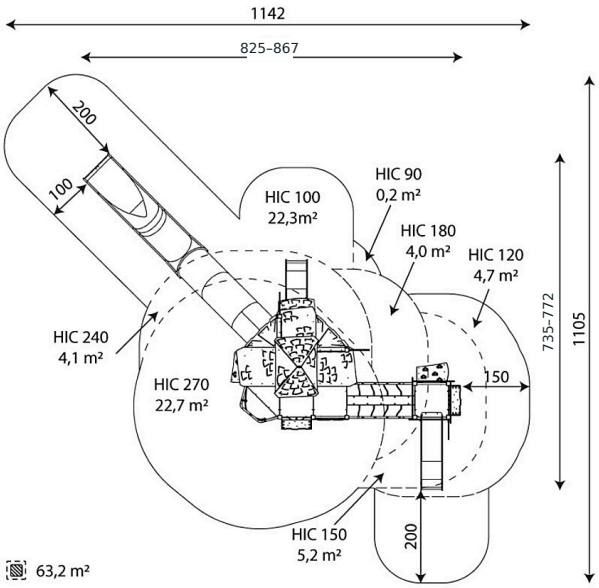

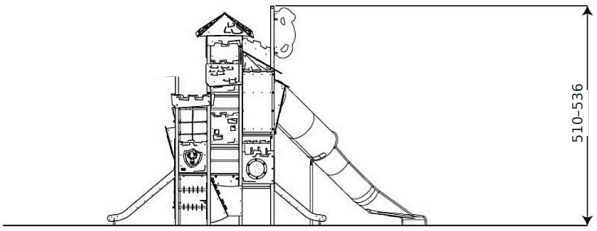

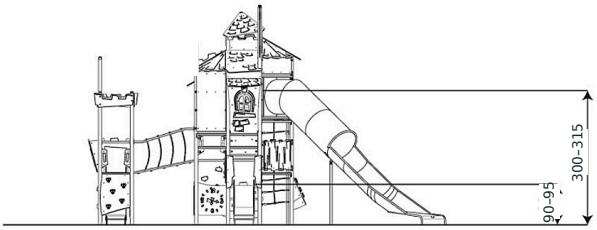

Dane urządzenia

Długość	825–867 cm	
Szerokość	735–772 cm	
Wysokość całkowita	510–536 cm	
Grupa wiekowa	4 - 14 lat	
Ilość dzieci	44 dzieci	(nie więcej)
Strefa bezpieczeństwa	63,2 m2	(+max5%)
Wysokość swobodnego upadku	270 cm	(+max5%)
Wysokość podestów	90–95, 120–126, 150–158, 180–189, 210–221, 240–252, 300–315 cm	
Zjazdy tubowe	240–252 cm	
Zjeżdżalnie	90–95, 120–126 cm	
Zgodność z normą PN-EN	1176-1+A1:2024-03	

Wymiar największej części	(513–539) × (101–107) × (366–385) cm

Dodatkowe informacje

- urządzenie przystosowane dla osób niepełnosprawnych; urządzenie przeznaczone na publiczne place zabaw;
- urządzenie posiada certyfikat wystawiony przez jednostkę akredytowaną lub deklarację zgodności;
- brak ostrych krawędzi oraz szczelin, które mogłyby umożliwić zakleszczenia: palców, głowy i innych części ciała;
- kotwienie na gruncie płaskim, na głębokości 80/70 cm;
- zjeżdżalnia nie powinna być usytuowana w kierunku południowym;
- render urządzenia ma charakter poglądowy, a rzeczywisty wygląd urządzenia i jego kolor może się różnić;

Nawierzchnie wg PN-EN 1176-1+A1:2024-03

	Opis (mm)	Grubość warstwy (cm)	Maksymalne wysokości upadku (cm)
Darń / wierzchnia warstwa gleby (A,B,C)	-	-	≤100
kora (A,C)	Wielkość cząstek od 20 do 80	30	≤200
		40	≤300
wióry/ścinki drzewne (A,C)	Wielkość cząstek od 5 do 30	30	≤200
		40	≤300
piasek lub żwir (A,C)	Wielkość cząstek od 0,25 do 8	30	≤200
		40	≤300
syntetyczna atestowana (A,B,C)	Testowany zgodnie z EN 1177		270

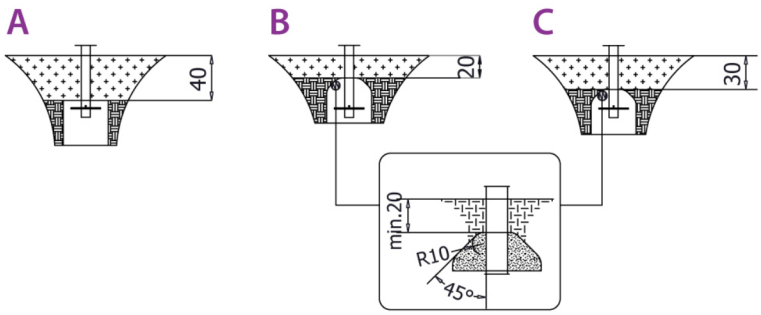

Ilość nawierzchni odpowiadająca wysokości swobodnego upadku:

HIC 90	0,2 m^2
HIC 100	22,3 m^2
HIC 120	4,7 m^2
HIC 150	5,2 m^2
HIC 180	4,0 m^2
HIC 240	4,1 m^2
HIC 270	22,7 m^2

Pow. +max5%

12-URZĄDZENIE ZABAWOWE-TRAMPOLINA

PRZYKŁADOWY RENDER URZĄDZENIA

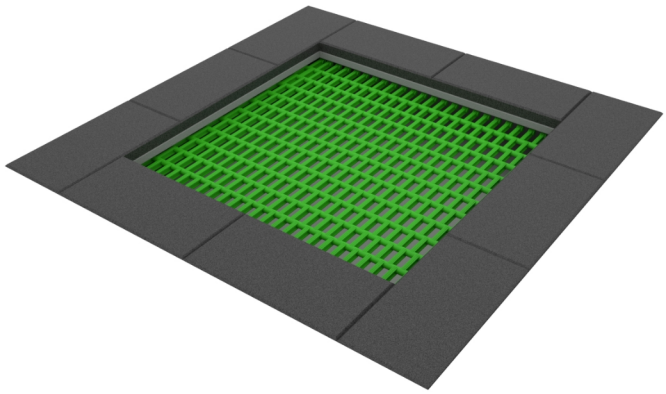

Specyfikacja materiałowa

- Konstrukcja wykonana z ocynkowanej ogniowo stali, montowana pod powierzchnią gruntu,
- Krawędzie obłożone gumowym obrzeżem SBR przyklejanym do ramy konstrukcji lub bez obrzeża,
- Mata do skakania wykonana z poliamidowych lameli, nawleczonych na linę ze stali nierdzewnej,
- Mocowanie wewnątrz konstrukcji na wytrzymałych ocynkowanych sprężynach,

PRZYKŁADOWE URZĄDZENIE ZABAWOWE O PODANYCH PARAMETRACH

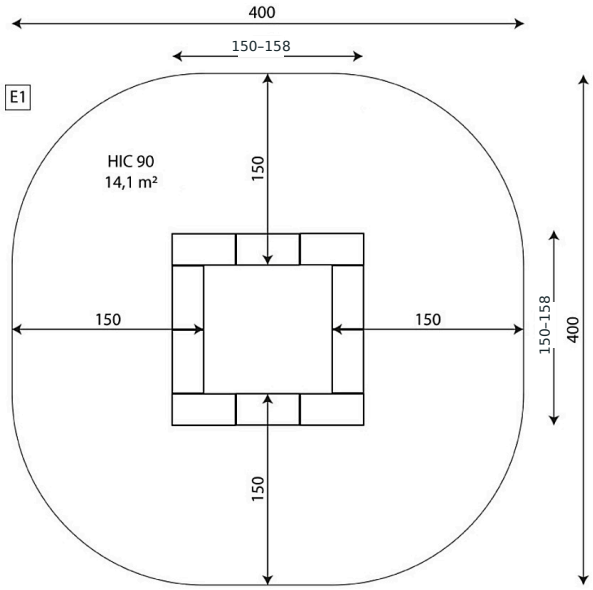

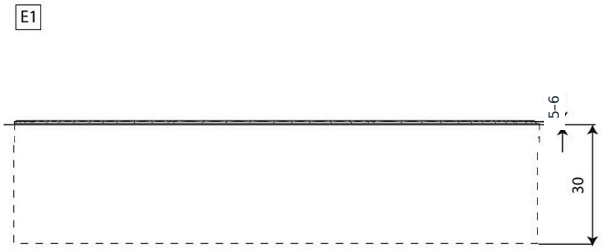

Dane urządzenia

Długość	150–158 cm
Szerokość	150–158 cm
Wysokość całkowita	5–6 cm
Grupa wiekowa	4 - 15 lat
Ilość dzieci	1 dzieci
Strefa bezpieczeństwa	14,1 m2 (+max5%)
Wysokość swobodnego upadku	90 cm (+max5%)
Zgodność z normą PN-EN	1176-1+A1:2024-03

Dodatkowe informacje

- urządzenie przeznaczone na publiczne place zabaw;
- urządzenie posiada certyfikat wystawiony przez jednostkę akredytowaną lub deklarację zgodności;
- brak ostrych krawędzi oraz szczelin, które mogłyby umożliwić zakleszczenia: palców, głowy i innych części ciała;
- kotwienie na gruncie płaskim, na głębokości 30 cm;
- render urządzenia ma charakter poglądowy, a rzeczywisty wygląd urządzenia i jego kolor może się różnić;

Nawierzchnie wg PN-EN 1176-1+A1:2024-03

	Opis (mm)	Grubość warstwy (cm)	Maksymalne wysokości upadku (cm)
Darń / wierzchnia warstwa gleby (A,B,C)	-	-	≤100
kora (A,C)	Wielkość cząstek od 20 do 80	30	≤200
		40	≤300
wióry/ścinki drzewne (A,C)	Wielkość cząstek od 5 do 30	30	≤200
		40	≤300
piasek lub żwir (A,C)	Wielkość cząstek od 0,25 do 8	30	≤200
		40	≤300
syntetyczna atestowana (A,B,C)	Testowany zgodnie z EN 1177		90

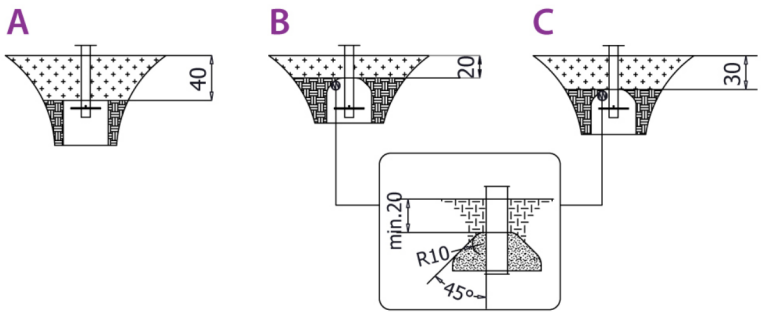

Ilość nawierzchni odpowiadająca wysokości swobodnego upadku:

HIC 90	14,1 m^2	(+max5%)

13-URZĄDZENIE ZABAWOWE - "ZAMEK" Z HUSTAWKĄ

PRZYKŁADOWY RENDER URZĄDZENIA



Specyfikacja materiałowa

- Konstrukcja stalowa o profilu 80 x 80 mm cynkowana proszkowo i malowana proszkowo lub ze stali nierdzewnej,
- Podesty/platformy oraz ścianki wspinaczkowe wykonane z antypoślizgowej, trwałej, wodoodpornej płyty HPL, odpornej na działanie warunków atmosferycznych,
- Dachy i osłony wykonane z płyty HDPE, odpornej na działanie warunków atmosferycznych,
- Panele manipulacyjne wykonane z płyty HDPE, odpornej na działanie warunków atmosferycznych,
- Okna labiryntu wykonane z poliwęglanu, kulka z tworzywa sztucznego,
- Panele muzyczne wykonane z płyty HDPE oraz HPL, odpornych na działanie warunków atmosferycznych,
- Luneta wykonana ze stali nierdzewnej oraz płyty HDPE, odpornej na działanie warunków atmosferycznych,
- Hamak z gumy z tekstylnym wzmocnieniem,
- Łańcuchy ze stali nierdzewnej, kalibrowane, uniemożliwiające zakleszczenie palców,
- Drążki, poręcze ze stali nierdzewnej,
- Śruby ze stali nierdzewnej i/lub śruby zakryte plastikowymi kapslami,
- Bezpieczne zaślepki na górze konstrukcji wykonane z gumy lub polipropylenu,

PRZYKŁADOWE URZĄDZENIE ZABAWOWE O PODANYCH PARAMETRACH

2 ilość daszków

3 ilość elementów manipulacyjnych

1 ilość elementów sprawnościowych

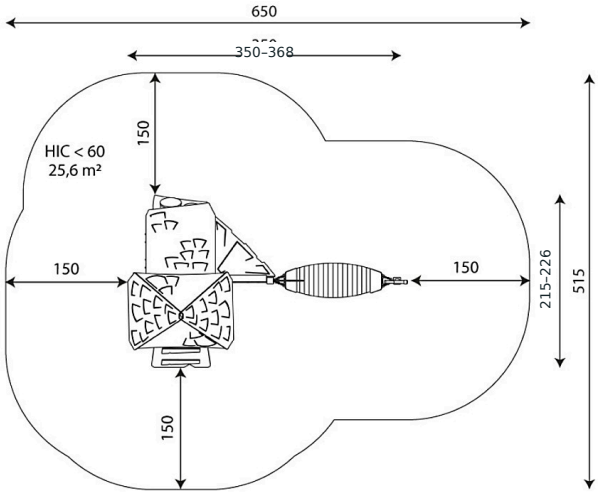

Dane urządzenia

Długość	350–368 cm	
Szerokość	215–226 cm	
Wysokość całkowita	290–305 cm	
Grupa wiekowa	1 - 8 lat	
Ilość dzieci	11 dzieci	(max)
Strefa bezpieczeństwa	25,6 m2	(+max5%)
Wysokość swobodnego upadku	<60 cm	(+max5%)
Wysokość podestów	59–62 cm	
Zgodność z normą PN-EN	1176-1+A1:2024-03	
Wymiar największej części	(8–9) × (8–9) × (340–357) cm	

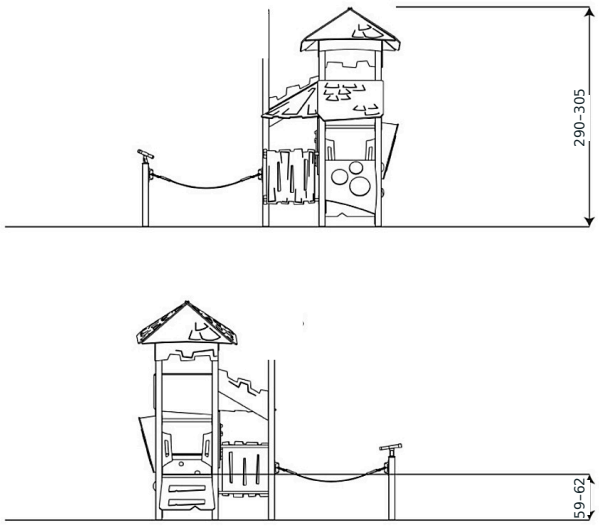

Dodatkowe informacje

- urządzenie przystosowane dla osób niepełnosprawnych; urządzenie przeznaczone na publiczne place zabaw;
- urządzenie posiada certyfikat wystawiony przez jednostkę akredytowaną lub deklarację zgodności;
- brak ostrych krawędzi oraz szczelin, które mogłyby umożliwić zakleszczenia: palców, głowy i innych części ciała;
- kotwienie na gruncie płaskim, na głębokości 80/70/60 cm;
- render urządzenia ma charakter poglądowy, a rzeczywisty wygląd urządzenia i jego kolor może się różnić;

Nawierzchnie wg PN-EN 1176-1+A1:2024-03

	Opis (mm)	Grubość warstwy (cm)	Maksymalne wysokości upadku (cm)
Darń / wierzchnia warstwa gleby (A,B,C)	-	-	≤100
kora (A,C)	Wielkość cząstek od 20 do 80	30	≤200
		40	≤300
wióry/ścinki drzewne (A,C)	Wielkość cząstek od 5 do 30	30	≤200
		40	≤300
piasek lub żwir (A,C)	Wielkość cząstek od 0,25 do 8	30	≤200
		40	≤300
syntetyczna atestowana (A,B,C)	Testowany zgodnie z EN 1177		<60

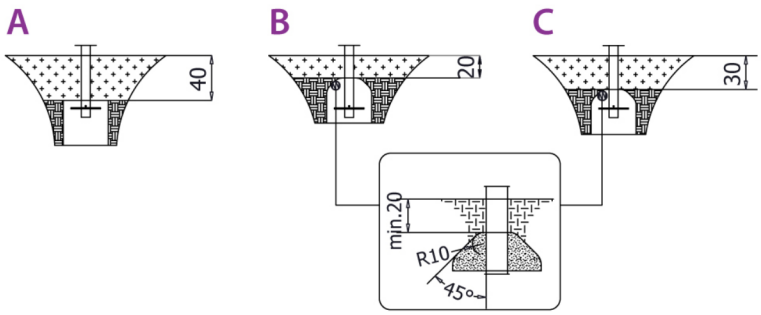

Ilość nawierzchni odpowiadająca wysokości swobodnego upadku:

HIC <60	25,6 m^2	(+max5%)

14-URZĄDZENIE ZABAWOWE - KARUZELA

PRZYKŁADOWY RENDER URZĄDZENIA





Specyfikacja materiałowa

- Konstrukcja stalowa cynkowana proszkowo i malowana proszkowo,
- Platforma wykonana z płyty HPL, odpornej na działanie warunków atmosferycznych,
- Siedziska/oparcia wykonane z płyty HPL, odpornej na działanie warunków atmosferycznych,
- Poręcze ze stali nierdzewnej,
- Śruby/wkręty zakryte plastikowymi kapslami i/lub śruby ze stali nierdzewnej,

PRZYKŁADOWE URZĄDZENIE ZABAWOWE O PODANYCH PARAMETRACH

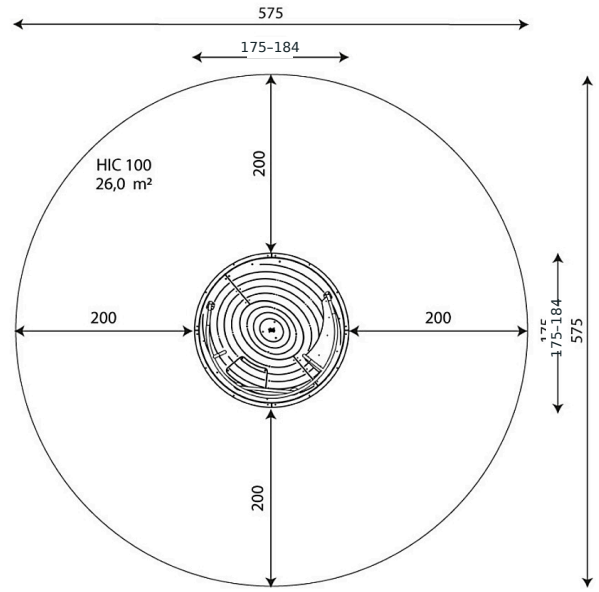

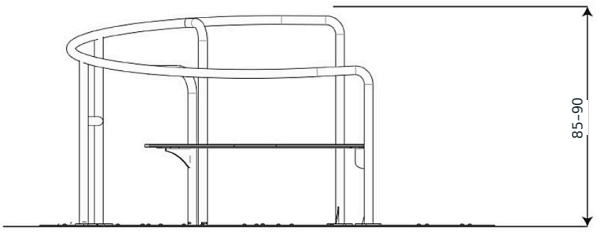

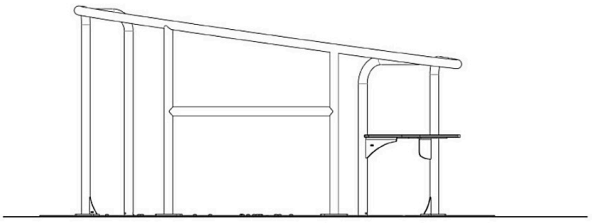

Dane urządzenia

Długość	175–184 cm
Szerokość	175–184 cm
Wysokość całkowita	85–90 cm
Grupa wiekowa	3 - 12 lat
Ilość dzieci	2 dzieci
Strefa bezpieczeństwa	26,0 m2 (+max5%)
Wysokość swobodnego upadku	100 cm (+max5%)
Zgodność z normą PN-EN	1176-1+A1:2024-03
Wymiar największej części	(164–173) × (164–173) × (12–13) cm

Dodatkowe informacje

- urządzenie przystosowane dla osób niepełnosprawnych; urządzenie przeznaczone na publiczne place zabaw;
- urządzenie posiada certyfikat wystawiony przez jednostkę akredytowaną lub deklarację zgodności;
- brak ostrych krawędzi oraz szczelin, które mogłyby umożliwić zakleszczenia: palców, głowy i innych części ciała;
- kotwienie na gruncie płaskim, na głębokości 45 cm;
- render urządzenia ma charakter poglądowy, a rzeczywisty wygląd urządzenia i jego kolor może się różnić;

Nawierzchnie wg PN-EN 1176-1+A1:2024-03

	Opis (mm)	Grubość warstwy (cm)	Maksymalne wysokości upadku (cm)
Darń / wierzchnia warstwa gleby (A,B,C)	-	-	≤100
kora (A,C)	Wielkość cząstek od 20 do 80	30	≤200
		40	≤300
wióry/ścinki drzewne (A,C)	Wielkość cząstek od 5 do 30	30	≤200
		40	≤300
piasek lub żwir (A,C)	Wielkość cząstek od 0,25 do 8	30	≤200
		40	≤300
syntetyczna atestowana (A,B,C)	Testowany zgodnie z EN 1177		100

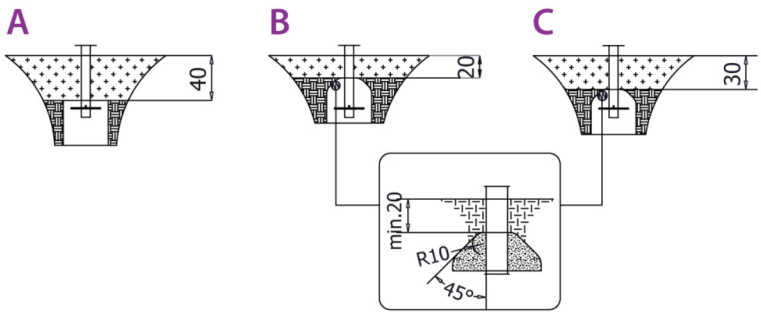

Ilość nawierzchni odpowiadająca wysokości swobodnego upadku:

HIC 100	26,0 m^2	(+max5%)

15- URZĄDZENIE ZABAWOWE - BUJAK PODWÓJNY

PRZYKŁADOWY RENDER URZĄDZENIA

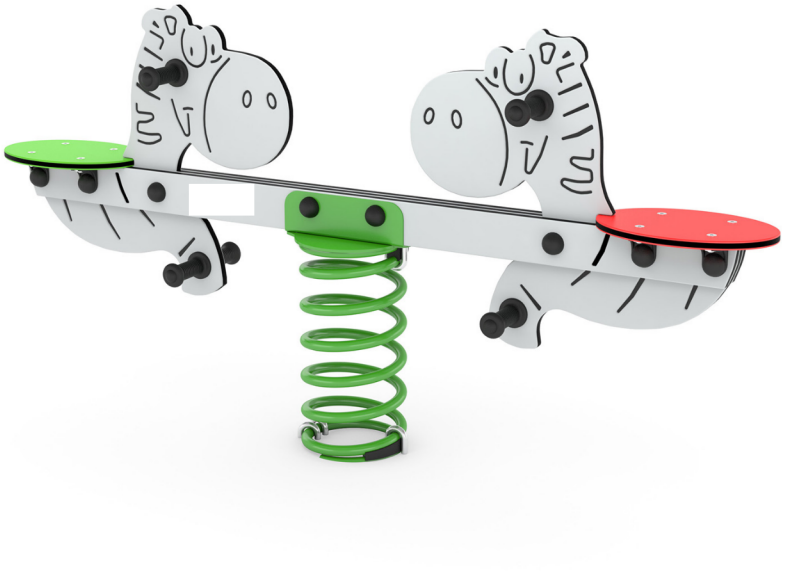

Specyfikacja materiałowa

- Elementy konstrukcyjne stalowe cynkowane ogniowo i malowane proszkowo lub cynkowane proszkowo i malowane proszkowo,
- Elementy konstrukcji wykonane z płyty HDPE, odpornej na warunki atmosferyczne,
- Siedziska wykonane z płyty HDPE, odpornej na działanie warunków atmosferycznych,
- Rączki z tworzywa sztucznego,
- Podnóżki z tworzywa sztucznego,
- Sprężyny stalowe piaskowane, fosforanowane żelazowo i malowane proszkowo,
- Śruby/wkręty zakryte plastikowymi kapslami i/lub śruby ze stali nierdzewnej,

PRZYKŁADOWE URZĄDZENIE ZABAWOWE O PODANYCH PARAMETRACH

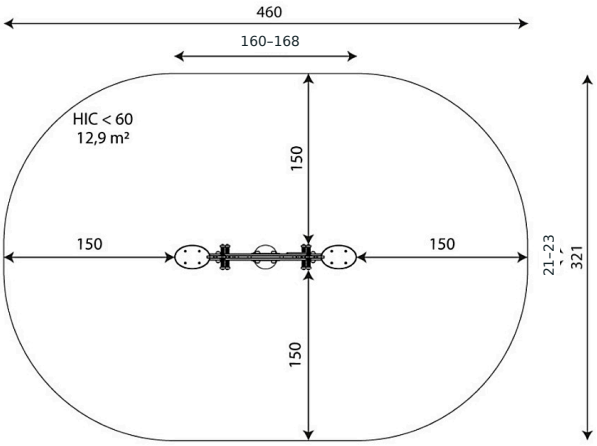

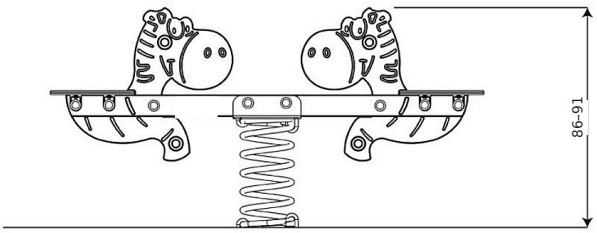

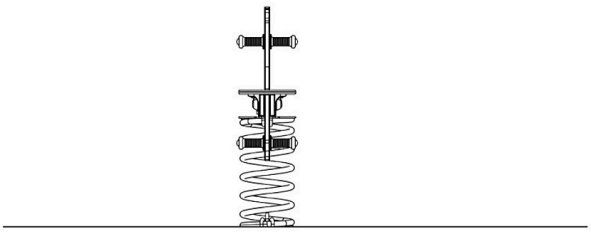

Dane urządzenia

Długość	160–168 cm
Szerokość	21–23 cm
Wysokość całkowita	86–91 cm
Grupa wiekowa	1 - 12 lat
Ilość dzieci	2 dzieci
Strefa bezpieczeństwa	12,9 m2 (+max5%)
Wysokość swobodnego upadku	<60 cm (+max5%)
Zgodność z normą PN-EN	1176-1+A1:2024-03

Wymiar największej części	(160–168) × (120–126) × (22–24) cm

Dodatkowe informacje

- urządzenie przystosowane dla osób niepełnosprawnych; urządzenie przeznaczone na publiczne place zabaw;
- urządzenie posiada certyfikat wystawiony przez jednostkę akredytowaną lub deklarację zgodności;
- brak ostrych krawędzi oraz szczelin, które mogłyby umożliwić zakleszczenia: palców, głowy i innych części ciała;
- kotwienie na gruncie płaskim, na głębokości 70/60 cm;
- render urządzenia ma charakter poglądowy, a rzeczywisty wygląd urządzenia i jego kolor może się różnić;

Nawierzchnie wg PN-EN 1176-1+A1:2024-03

	Opis (mm)	Grubość warstwy (cm)	Maksymalne wysokości upadku (cm)
Darń / wierzchnia warstwa gleby (A,B,C)	-	-	≤100
kora (A,C)	Wielkość cząstek od 20 do 80	30	≤200
		40	≤300
wióry/ścinki drzewne (A,C)	Wielkość cząstek od 5 do 30	30	≤200
		40	≤300
piasek lub żwir (A,C)	Wielkość cząstek od 0,25 do 8	30	≤200
		40	≤300
syntetyczna atestowana (A,B,C)	Testowany zgodnie z EN 1177		60

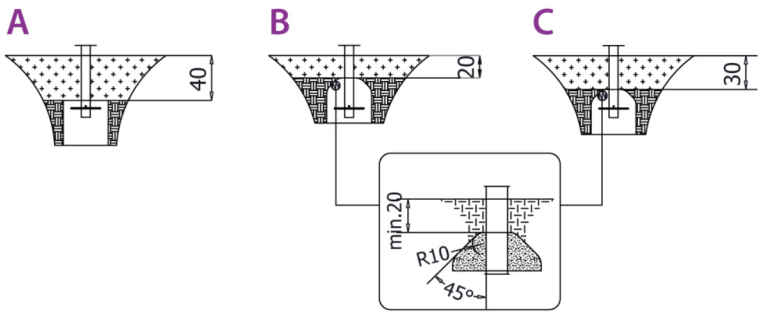

Ilość nawierzchni odpowiadająca wysokości swobodnego upadku:

HIC <60 12,9 m^2 (+max5%)

Dane mogą ulec zmianie bez wcześniejszego powiadomienia.

16-PIASKOWNICA

PRZYKŁADOWY RENDER URZĄDZENIA

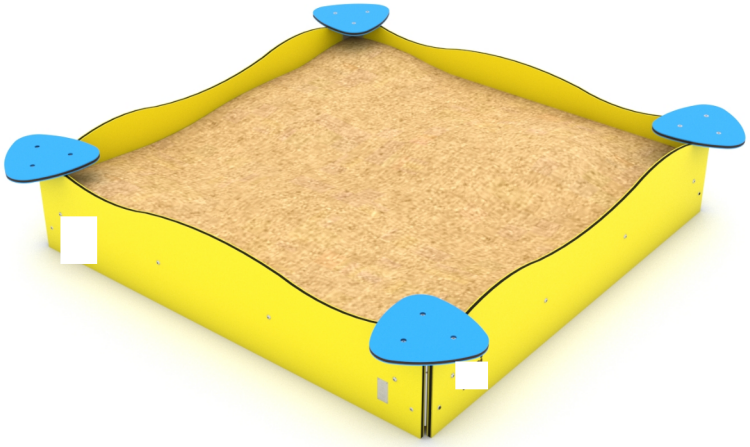

Specyfikacja materiałowa

- Konstrukcja stalowa cynkowana ogniowo,
- Osłony wykonane z płyty HDPE lub HPL, odpornej na działanie warunków atmosferycznych,
- Śruby/wkręty zakryte plastikowymi kapslami i/lub śruby ze stali nierdzewnej,

PRZYKŁADOWE URZĄDZENIE ZABAWOWE O PODANYCH PARAMETRACH

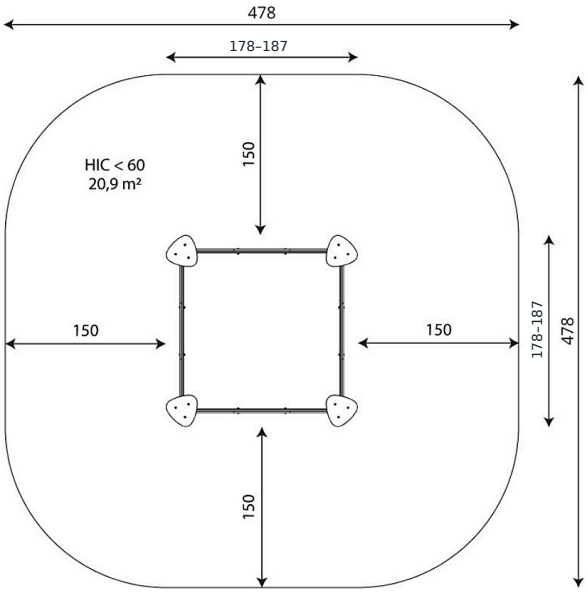

Dane urządzenia

Długość	178–187 cm
Szerokość	178–187 cm
Wysokość całkowita	30–32 cm
Grupa wiekowa	1 - 12 lat
Ilość dzieci	11 dzieci (max)
Strefa bezpieczeństwa	20,9 m2 (+max5%)
Wysokość swobodnego upadku	<60 cm (+max5%)
Zgodność z normą PN-EN	1176-1+A1:2024-03
Wymiar największej części	(149–157) × (35–37) × (2–3) cm

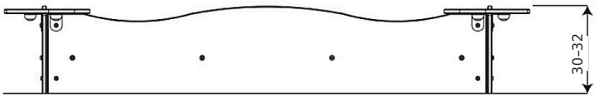

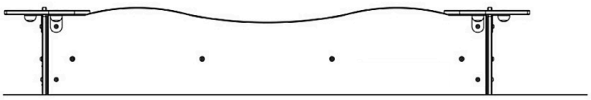

Dodatkowe informacje

- urządzenie przeznaczone na publiczne place zabaw;
- urządzenie posiada certyfikat wystawiony przez jednostkę akredytowaną lub deklarację zgodności;
- brak ostrych krawędzi oraz szczelin, które mogłyby umożliwić zakleszczenia: palców, głowy i innych części ciała;
- kotwienie na gruncie płaskim, na głębokości 80/70/60 cm;
- render urządzenia ma charakter poglądowy, a rzeczywisty wygląd urządzenia i jego kolor może się różnić;

Nawierzchnie wg PN-EN 1176-1+A1:2024-03

	Opis (mm)	Grubość warstwy (cm)	Maksymalne wysokości upadku (cm)
Darń / wierzchnia warstwa gleby (A,B,C)	-	-	≤100
kora (A,C)	Wielkość cząstek od 20 do 80	30	≤200
		40	≤300
wióry/ścinki drzewne (A,C)	Wielkość cząstek od 5 do 30	30	≤200
		40	≤300
piasek lub żwir (A,C)	Wielkość cząstek od 0,25 do 8	30	≤200
		40	≤300
syntetyczna atestowana (A,B,C)	Testowany zgodnie z EN 1177		60

Ilość nawierzchni odpowiadająca wysokości swobodnego upadku:

HIC <60 20,9 m² (+max5%)

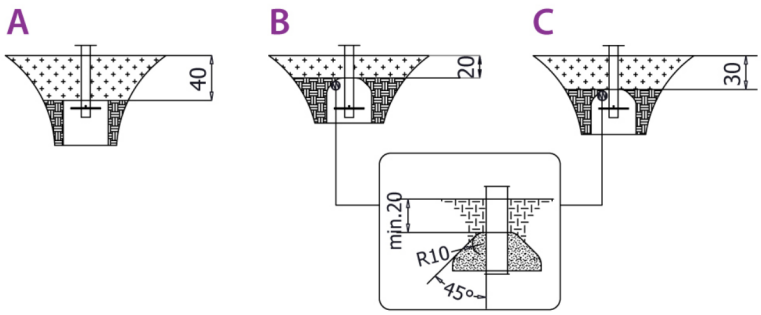

17- ZADASZENIE ŻAGIEL

PRZYKŁADOWY RENDER URZĄDZENIA



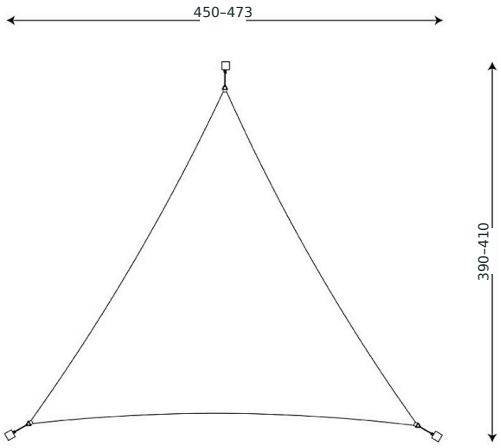

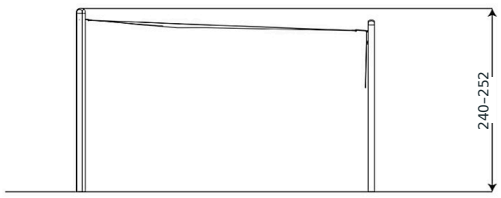

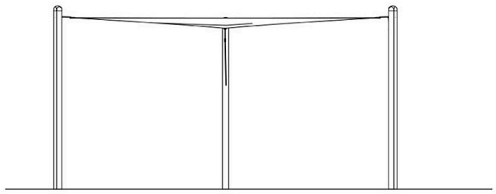

Dane urządzenia

Długość	450–473 cm
Szerokość	390–410 cm
Wysokość całkowita	240–252 cm

Specyfikacja materiałowa

- Konstrukcja stalowa o profilu (100–105) × (100–105) mm cynkowana proszkowo i malowana proszkowo lub ze stali nierdzewnej,
- Tkanina siatkowa wykonana z HDPE odporna na warunki atmosferyczne, chroniąca przed szkodliwymi promieniami UV,
- Śruby/wkręty zakryte plastikowymi kapslami i/lub śruby ze stali nierdzewnej,
- Bezpieczne zaślepki na górze konstrukcji wykonane z gumy lub polipropylenu,

Dodatkowe informacje

- mała architektura;
- brak ostrych krawędzi oraz szczelin, które mogłyby umożliwić zakleszczenia: palców, głowy i innych części ciała;
- kotwienie na gruncie płaskim, na głębokości 100 cm;
- render urządzenia ma charakter poglądowy, a rzeczywisty wygląd urządzenia i jego kolor może się różnić;

PRZYKŁADOWE URZĄDZENIE ZABAWOWE O PODANYCH PARAMETRACH

KOSZ NA ŚMIECI 6 SZTUK

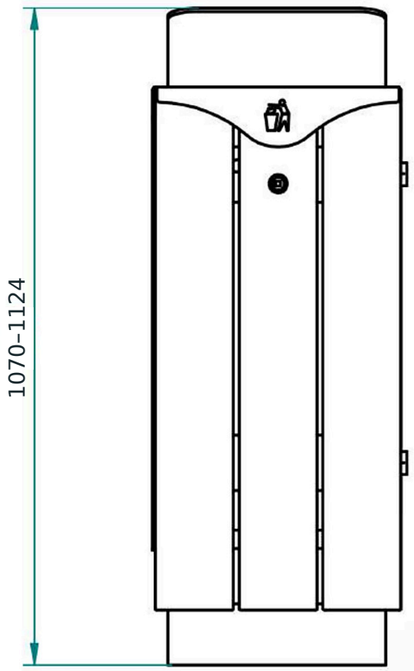

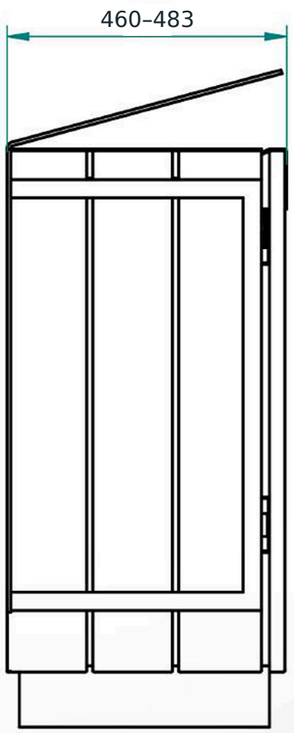



Stal kwasoodporna 304 szlifowana

Stal kwasoodporna 304 lakierowana proszkowo wg palety RAL

Stal cynkowana ogniowo i lakierowana proszkowo
(certyfikat Qualisteelcoat) wg palety RAL

Stal typu Corten (materiał w pierwszych 2 latach eksploatacji
może plamić podłoże wykostkowane/betonowe)

Drewno egzotyczne IROKO olejowane z barwnikiem lub bez

Montaż:
Fundamentowane
Przykręcane

PRZYKŁADOWY RENDER URZĄDZENIA

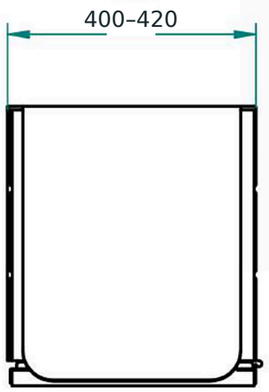

Dodatki płatne:
Certyfikat FSC
Lakierowanie stali kwasoodpornej według palety RAL
Wkład ze stali cynkowanej
Wkład ze stali kwasoodpornej

PRZYKŁADOWY ELEMENT O PODANYCH PARAMETRACH

LAMPA SOLARNA 5 SZTUK

PRZYKŁADOWY ELEMENT O PODANYCH PARAMETRACH

Lampa solarna LED 20W / panel 280W / słup 300–315 cm 1x100Ah



PRZYKŁADOWY RENDER URZĄDZENIA

Dane techniczne:

- Moc **20 W**
- Akumulator **100Ah**
- Panel fotowoltaiczny **280 W**
- Wysokość słupa 300–315 cm
- Strumień światła [lm] **3700 lm** (+max10%)
- Czujnik zmierzchu **TAK**
- Zastosowanie **ulice, chodniki, parki, place, parkingi, prywatne posesje**
- Kolor **stalowy - ocynk**

ŁAWKA MIEJSKA 3 SZTUKI

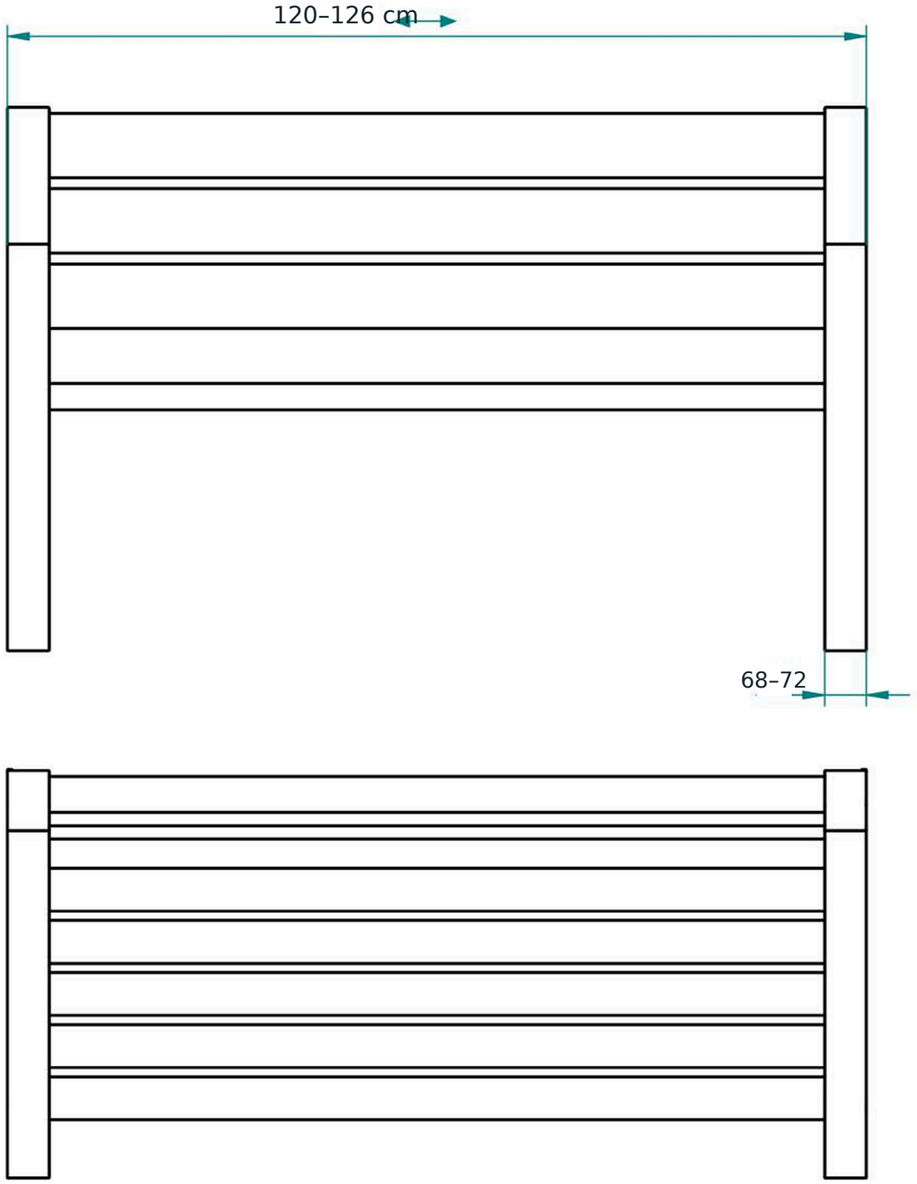

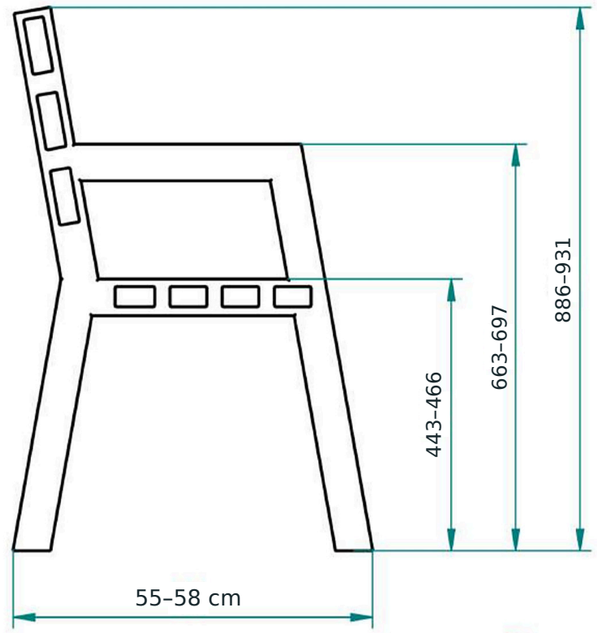

Drewno egzotyczne
grubość 43–46 mm
szerokość – siedzisko 45–48 mm, oparcie 105–111 mm
olejowane lub nie

Stal cynkowana ogniowo
i lakierowana proszkowo (certyfikat Qualisteelcoat)
wg palety RAL

monataż:
- wolno stojący
- do podłoża (rozeta w nodze)
- przykrecanie do fundamentu 15cm poniżej nawierzchni



PRZYKŁADOWY RENDER URZĄDZENIA

PRZYKŁADOWE URZĄDZENIE REKREACYJNE O PODANYCH PARAMETRACH

INFORMACJA
ZASAD BEZPIECZEŃSTWA I OCHRONY ZDROWIA
PRZY WYKONYWANIU ROBÓT BUDOWLANYCH

nazwa i adres inwestycji	**BUDOWA OBIEKTÓW MAŁEJ ARCHITEKTURY W MIEJSCU PUBLICZNYM WRAZ Z UTWARDZENIEM TERENU NA DZ. NR 9673/56, 9673/57, 9673/58, 9673/61 W SUCHEJ BESKIDZKIEJ**		
inwestor	SUCHA BESKIDZKA nr dz. 9673/56, 9673/57, 9673/58, 9673/61 gmina Sucha Beskidzka, powiat suski		
projektant	MGR INŻ.ARCH AGNIESZKA SZAFRAN	upr. bud. spec. arch. nr MPOIA/109/2018	

Maków Podhalański, wrzesień 2025r.

INFORMACJA
ZASAD BEZPIECZEŃSTWA I OCHRONY ZDROWIA
PRZY WYKONYWANIU ROBÓT BUDOWLANYCH

1. Zakres robót.

Przedmiotem opracowania jest
BUDOWA OBIEKTÓW MAŁEJ ARCHITEKTURY W MIEJSCU PUBLICZNYM WRAZ Z UTWARDZENIEM TERENU NA DZ. NR 9673/56, 9673/57, 9673/58, 9673/61 W SUCHEJ BESKIDZKIEJ

Przy wykonywaniu robót budowlano-montażowych, każdy wykonawca powinien przestrzegać przepisów BHP. W przypadku, gdy przepisy nie dotyczą danego rodzaju robót, powinny być przestrzegane aktualnie obowiązujące przepisy wydane przez jednostki organizacyjne, a w przypadku ich braku instrukcje lub wytyczne.
Podwykonawcy robót ogólnobudowlanych powinni przestrzegać wymagań generalnego wykonawcy w zakresie nadzoru podwykonawców w dziedzinie bezpieczeństwa i higieny pracy.

2. Wykaz istniejących obiektów budowlanych.

Na działce znajduje się istniejący plac zabaw, przeznaczony do demontażu. Przez działkę przebiega linia energetyczna napowietrzna i kablowa.

3. Wskazanie elementów działki lub terenu mogących stwarzać zagrożenie bezpieczeństwa zdrowia i ludzi.

Instalacja energetyczna napowietrzna i kablowa, droga gminna , istniejące ciągi piesze.

4. Przewidywane zagrożenia mogące wystąpić podczas robót budowlanych.

Wielkość realizowanego obiektu i klasyczna technologia nie stwarza zagrożeń przy zachowaniu warunków BHP wymaganych prawem na takiej budowie, wymagających ich określenia i wskazania metod zapobiegawczych.

5. Sposób prowadzenia instruktażu pracowników przed przystąpieniem do realizacji robót szczególnie niebezpiecznych.

Przed przystąpieniem do robót budowlanych pracownicy zostaną przeszkoleni odnośnie stosowania przepisów BHP przez kierownika budowy.

6. Środki techniczne i organizacyjne zapobiegające niebezpieczeństwom wynikających z wykonywania robót budowlanych w strefach szczególnego zagrożenia zdrowia lub w ich sąsiedztwie, w tym zapewniające bezpieczną komunikację, umożliwiającą szybką ewakuację na wypadek pożaru, awarii i innych zagrożeń.

Dokumenty niezbędne do prawidłowej eksploatacji maszyn i urządzeń zainstalowanych na placu budowy przechowywane będą w tymczasowym stanowisku kierownika budowy na terenie działki , zabezpieczonym przed dostępem osób postronnych. Wszystkie maszyny i urządzenia powinny posiadać zabezpieczenia ochronne, przeciwpożarowe i atest dopuszczający do użytkowania w warunkach pracy. Kable elektryczne winny być podwieszone i nie posiadać uszkodzeń mechanicznych.
W razie wytworzenia się sytuacji zagrażającej bezpieczeństwu zdrowia i życia osób pracujących wykonawca prowadzący i nadzorujący budowę zobowiązany jest wprowadzić zabezpieczenia odpowiednie do zaistniałego zagrożenia. Roboty będzie wykonywać specjalistyczna firma pod nadzorem Kierownika Budowy, który będzie kontrolować na bieżąco budowę nie tylko pod

względem technicznym, ale również zabezpieczenia p/poż. i BHP, w tym powinien zwracać szczególną uwagę na odpowiedni ubiór i stosowane narzędzia .

7. Wydzielenie i oznakowanie miejsca prowadzenia robót budowlanych.

Przed przystąpieniem do wykonywania robót budowlanych wykonawca odpowiednio przygotuje teren, na którym będą wykonywane roboty, a w szczególności:
-plac budowy zostanie ogrodzony i oznakowany taśmami ostrzegawczymi, w celu zapobieżenia niebezpieczeństwu, jakie mogłoby ewentualnie wystąpić podczas wykonywania robót budowlano-montażowych dla niepowołanych osób mających dostęp do budowy,
-dla dojazdu do miejsca budowy zostanie wykorzystana istniejąca komunikacja wewnętrzna;
-umieszczona zostanie tablica informacyjna, ustawiona w pobliżu ogrodzenia budowy oraz przy dojściu do budowy w takiej odległości, aby informacja o wznoszonym obiekcie i prowadzonych robotach docierała do osób odpowiednio wcześnie;
-dostawa prądu elektrycznego i wody -niezbędnych do wykonywania robót budowlanych oraz oświetlenia placu budowy i miejsc pracy odbywać się będzie z istniejących przyłączy;

8. Sposób przechowywania i przemieszczania materiałów, wyrobów, substancji oraz preparatów niebezpiecznych na terenie budowy.

Do wzniesienia przedmiotowego obiektu będącego przedmiotem opracowania nie przewiduje się stosowania środków niebezpiecznych mogących wpływać na bezpieczeństwo i zdrowie pracowników budowlanych, takich jak: materiały pędne, benzyny, oleje, smary, rozpuszczalniki, materiały wybuchowe, chemikalia, karbid itp.
Wszystkie materiały stosowane do wykonania obiektu są uważane za nieszkodliwe i bezpieczne. Ponadto, wszystkie muszą posiadać atesty, aprobaty, świadectwa lub certyfikaty dopuszczające do stosowania w budownictwie .

Opracował :

Wrzesień 2025r

ZAŁĄCZNIK DO PROJEKTU ZAGOSPODAROWANIA TERENU

Zestawienie projektowanej zieleni

Plac zabaw w Suchej Beskidzkiej • działki nr 9673/56, 9673/57, 9673/58 i 9673/61
Inwestor – Gmina Sucha Beskidzka

Propozycja do zatwierdzenia przez projektanta. Przyjęto 3 drzewa według symboli na PZT1 oraz roboczy podział 23 symboli zieleni niskiej na 15 krzewów i 8 traw, po jednej sadzonce na symbol. Powierzchnia łąki wynika z opisu zieleni i rysunku PZT2.

Wykaz nasadzeń

Kod	Rodzaj i gatunek	Ilość	Minimalne parametry materiału
D1	Drzewo liściaste – klon polny *Acer campestre*	**3 szt.**	Obwód pnia 12 cm na wys. 1 m, korona prawidłowo ukształtowana, bryła korzeniowa lub pojemnik.
K1	Niski krzew liściasty – pięciornik krzewiasty *Dasiphora fruticosa (syn. Potentilla fruticosa)*	**8 szt.**	Pojemnik 2 l, minimum 3 zdrowe pędy.
K2	Niski krzew liściasty – tawuła brzozolistna *Spiraea betulifolia*	**7 szt.**	Pojemnik 2 l, minimum 3 zdrowe pędy.
T1	Trawa ozdobna – sesleria jesienna *Sesleria autumnalis*	**8 szt.**	Pojemnik 2 l, dobrze ukorzeniona kępa.

Łąka kwietna

Ł1 – 1 270 m². Proponowana mieszanka wieloletnich rodzimych roślin kwitnących na stanowisko słoneczne i umiarkowanie wilgotne. Przykładowe gatunki to jastrun właściwy (Leucanthemum vulgare), krwawnik pospolity (Achillea millefolium), chaber łąkowy (Centaurea jacea), świerzbnica polna (Knautia arvensis) i komonica zwyczajna (Lotus corniculatus).

Do wyceny przyjęto 2 g nasion/m², czyli 2,54 kg na całą powierzchnię. Do realizacji stosować dawkę przewidzianą dla zatwierdzonej mieszanki. Zakres robót obejmuje przygotowanie podłoża, wysiew, dociśnięcie nasion do podłoża oraz podlewanie w okresie wschodów, zależnie od opadów.

Rozmieszczenie i wykonanie

Projektant przypisze kody D1, K1, K2 i T1 do symboli na PZT1, zweryfikuje warunki glebowe i odległości od uzbrojenia oraz sprawdzi, czy docelowe rozmiary roślin pozwolą zachować wolne dojścia i strefy bezpieczeństwa urządzeń. Po posadzeniu rośliny podlać, a drzewa ustabilizować palikami z elastycznymi wiązaniami.

W opisie robót i przedmiarze ująć osobno 26 sadzonek oraz 1 270 m² łąki kwietnej.

Odniesienia: opis zieleni (str. 6 PDF), PZT1 i PZT2 (str. 11–12 PDF), zakres robót (str. 13 PDF). Norma wysiewu: Fundacja Łąka, „Jak siać łąki?”, laka.org.pl.

ZAŁĄCZNIK NR …… DO DOKUMENTACJI PRZETARGOWEJ

Ogrodzenie placu zabaw w Suchej Beskidzkiej

Opis przedmiotu zamówienia i szczegółowa specyfikacja techniczna wykonania i odbioru robót budowlanych

Nr specyfikacji …… • Opracował(a) ……

Zamawiający – Gmina Sucha Beskidzka, ul. Mickiewicza 19, 34-200 Sucha Beskidzka

Lokalizacja inwestycji – Sucha Beskidzka, obręb 0001, działki nr 9673/56, 9673/57, 9673/58 i 9673/61

CPV 45342000-6 – Wznoszenie ogrodzeń

1. Przedmiot i zakres robót

Przedmiotem robót jest wykonanie ogrodzenia panelowego placu zabaw wraz z betonowymi cokołami, trzema furtkami i fundamentami słupków. Przebieg ogrodzenia, położenie wejść oraz powiązanie z dojściami wynikają z projektu zagospodarowania terenu.

Podstawa przedmiaru	Zakres	J.m.	Ilość
KNR 2-01 0206/02	Roboty ziemne w gruncie kat. III z wywozem urobku do 1,0 km	m³	6,91
KNCK 1 0902/02	Stopy betonowe pod słupki ogrodzeniowe	m³	6,90
KNR 2-02 1801/02	Cokoły betonowe 8 × 30 cm na łącznikach stalowych	m	66
KNR 2-02 1802/03	Ogrodzenie z paneli stalowych typu 2D, wys. 1,20 m	m	66
Kalkulacja indywidualna	Dostawa i montaż furtek o świetle przejścia min. 90 cm	kpl.	3

Zakres obejmuje także wytyczenie, zabezpieczenie robót, dostawę i montaż kompletnego wyposażenia ogrodzenia oraz uporządkowanie terenu. Projekt przewiduje również demontaż istniejącego ogrodzenia, który należy ująć w odpowiedniej pozycji dokumentacji głównej.

2. Wymagania dotyczące materiałów

Panele typu 2D – stalowe, zgrzewane, płaskie, z podwójnymi prętami poziomymi i prętami pionowymi. Projektowana wysokość ogrodzenia wynosi 1,20 m. Rozstaw słupków i długości paneli dobrać do przebiegu ogrodzenia i wymiarów wejść. Panele, słupki i łączniki muszą tworzyć stabilny układ przeznaczony do stałego montażu na zewnątrz.

Słupki i mocowania – stalowe słupki z zamkniętymi górnymi końcami, z obejmami lub innymi łącznikami dopasowanymi do paneli. Elementy stalowe zabezpieczyć przed korozją powłoką cynkową lub rozwiązaniem o równoważnej odporności w warunkach zewnętrznych. Uszkodzenia powłok i miejsca cięcia zabezpieczyć zgodnie z technologią zastosowanej powłoki.

Cokoły – prefabrykaty betonowe o nominalnej grubości 8 cm i wysokości 30 cm, przeznaczone do stosowania na zewnątrz i odporne na oddziaływanie mrozu. Mocowanie na zabezpieczonych antykorozyjnie łącznikach stalowych. Cokoły zakończyć przy słupkach furtek tak, aby zachować ciągłość dojść oraz wolne światło przejścia.

Furtki – trzy jednoskrzydłowe furtki stalowe z wypełnieniem siatkowym, dopasowane do wysokości i przebiegu ogrodzenia. Każdy komplet obejmuje skrzydło, słupki, zawiasy, klamkę, zatrzask i elementy mocujące. Wymagane jest światło przejścia co najmniej 90 cm po montażu, mierzone w najwęższym miejscu przy otwartym skrzydle. Przejście wykonać bez progu z cokołu. Kierunek otwierania dostosować do projektu i układu dojść, tak aby skrzydło nie kolidowało z ruchem pieszych ani strefami użytkowania urządzeń.

Stopy fundamentowe – beton do zastosowań fundamentowych w warunkach kontaktu z gruntem. Klasę betonu, wymiary i głębokość stóp przyjąć zgodnie z dokumentacją projektową i warunkami gruntowymi, z uwzględnieniem obciążeń od przęseł i furtek. Stopy słupków furtek muszą zapewniać stabilność podczas pracy skrzydeł.

3. Sprzęt transport i składowanie

Stosować sprzęt dostosowany do wykopów, betonowania oraz montażu prefabrykatów i przęseł. Dopuszcza się mechaniczne lub ręczne wykonanie wykopów stosownie do warunków terenowych i przebiegu uzbrojenia. Pojemność łyżki 0,40 m^3 stanowi założenie przedmiarowe. Elementy przewozić i składować na podkładach, zabezpieczając je przed przesunięciem, odkształceniem oraz uszkodzeniem powłok.

4. Wykonanie robót

Przed rozpoczęciem prac wytyczyć linię ogrodzenia i osie wejść. Sprawdzić przebieg uzbrojenia, w tym kabla energetycznego wskazanego w projekcie. Zabezpieczyć wykopy i odgrodzić strefę prac od użytkowników. W sąsiedztwie sieci dobrać sposób robót do warunków określonych przez jej zarządcę.

Słupki ustawić w osi i w pionie. Fundamenty wykonać na przygotowanym podłożu i zabezpieczyć do czasu uzyskania wytrzymałości umożliwiającej montaż. Następnie zamontować cokoły, panele i furtki. Odtworzyć naruszone fragmenty dojść i terenu oraz wyregulować zawiasy i zatrzaski.

5. Kontrola jakości i odbiór

Przed zakryciem sprawdzić położenie, wymiary i głębokość wykopów oraz fundamentów, ustawienie i zakotwienie słupków, a także zgodność zastosowanego betonu z projektem. Wyniki udokumentować protokołem robót zanikających lub wpisem do dokumentacji budowy.

Przy odbiorze końcowym sprawdzić przebieg i długość ogrodzenia, wysokość, przekrój i zamocowanie cokołów, pion słupków, stabilność przęseł oraz stan zabezpieczeń antykorozyjnych. Skontrolować każdą furtkę pod kątem światła przejścia, pełnego ruchu skrzydła, działania klamki i zatrzasku oraz braku kolizji z nawierzchnią i dojściami.

Powierzchnie dostępne dla użytkowników muszą być wolne od ostrych końców drutu, zadziorów i wystających krawędzi mocowań. Zwieńczenie ogrodzenia wykonać bez ostrych elementów. Wykonawca przekazuje dokumenty wyrobów wymagane dla danego rodzaju produktu, instrukcje użytkowania i konserwacji furtek oraz dokumentację odbioru robót zanikających.

6. Obmiar i rozliczenie

Wykopy i stopy betonowe obmierza się w m^3 według wymiarów wykonanych robót. Panele i cokoły obmierza się w metrach w osi ogrodzenia po odcinkach, na których je zamontowano. Furtki rozlicza się w kompletach wraz z osprzętem. Fundamenty słupków rozlicza się w pozycji stóp betonowych, a roboty ziemne w pozycji wykopów.

Rozliczenie następuje według zasad określonych w umowie. Wycena obejmuje odpowiednio robociznę, materiały, sprzęt, transport, wywóz urobku w zakresie pozycji przedmiaru, mocowania, zabezpieczenie robót, regulację furtek i uporządkowanie terenu.

7. Równoważność i dokumenty odniesienia

Dopuszcza się wyroby różnych producentów oraz rozwiązania montażowe spełniające wszystkie wymagania niniejszego załącznika. Ocenie podlegają wysokość ogrodzenia, konstrukcja paneli i stabilność połączeń, wymiary cokołów, odporność elementów na warunki zewnętrzne, światło i funkcjonalność furtek oraz zgodność z przebiegiem ogrodzenia i dojść w projekcie. Spełnienie parametrów można wykazać kartami technicznymi, rysunkami montażowymi lub inną dokumentacją techniczną adekwatną do wykazywanej cechy.

Każde odniesienie do normy, oceny technicznej, specyfikacji technicznej lub systemu referencji technicznych w zakresie objętym tym załącznikiem należy czytać z dopiskiem „lub równoważne”.

Dokumenty odniesienia obejmują projekt zagospodarowania terenu i opis techniczny inwestycji, przedmiar robót oraz dokumenty techniczne zastosowanych wyrobów.

Dostawa i montaż solarnej kamery LTE do monitoringu placu zabaw

Inwestor Gmina Sucha Beskidzka, ul. Mickiewicza 19, 34-200 Sucha Beskidzka

Lokalizacja Sucha Beskidzka, obręb 0001, działki nr 9673/56, 9673/57, 9673/58 i 9673/61

Załącznik uzupełnia projekt budowy obiektów małej architektury w miejscu publicznym wraz z utwardzeniem terenu. Monitoring służy ochronie wyposażenia i dokumentowaniu zdarzeń na placu zabaw.

1 Zakres dostawy

Dostawa i montaż 1 kompletnego stanowiska obejmującego kamerę zewnętrzną, łączność LTE na kartę SIM, panel fotowoltaiczny, akumulator z układem ładowania i zabezpieczeniami, lokalny nośnik nagrań, niezależny słup z posadowieniem, uchwyty, przewody, osłony i 3 tablice informacyjne. Zakres obejmuje także konfigurację, uruchomienie, próby odbiorowe i instruktaż.

2 Minimalne wymagania techniczne

Obraz Co najmniej 1920 × 1080 pikseli i 15 kl./s podczas zapisu. Tryb dzienny i nocny z podświetleniem pozwalającym obserwować strefę uzgodnioną na planie. Wymagany podgląd na żywo na żądanie oraz odtwarzanie i eksport nagrań z widoczną datą i godziną.

Zapis Automatyczny zapis zdarzeń po wykryciu ruchu w wyznaczonej strefie. Ustawialny obszar detekcji i czułość. Lokalny nośnik co najmniej 128 GB, przeznaczony do wielokrotnego zapisu. Zapis lokalny działa przy utracie LTE, a po odzyskaniu zasięgu podgląd wraca automatycznie. Wymagana możliwość automatycznego usuwania nagrań po okresie ustawionym przez Gminę.

Łączność Modem LTE w kamerze albo w zestawie z kamerą. Obsługa karty SIM z transmisją danych, ustawień APN i operatora zapewniającego zasięg w miejscu montażu. Gmina zapewni aktywną kartę SIM do uruchomienia i pokrywa koszt transmisji. Podgląd i eksport muszą działać bez obowiązkowej płatnej subskrypcji oprogramowania.

Odporność Kamera i obudowy urządzeń narażone na opady mają zapewniać ochronę co najmniej IP66 lub równoważną ochronę przed pyłem i silnymi strugami wody. Praca zestawu na zewnątrz w zakresie od −20°C do +45°C, z automatyczną ochroną akumulatora podczas ładowania poza dopuszczalnym zakresem temperatur.

Zasilanie solarne Autonomiczne zasilanie z panelu i akumulatora, bez przyłącza do sieci. Wykonawca dobierze zestaw do zacienienia, ekspozycji zimowej i bilansu energii. Do doboru przyjąć co najmniej 72 godziny pracy bez doładowania od pełnego naładowania, przy 50 nagraniach po 30 s i 15 minutach podglądu LTE na dobę, z uwzględnieniem pracy nocnej oraz spadku użytecznej pojemności akumulatora w niskiej temperaturze.

3 Lokalizacja i montaż

Kamera zostanie zlokalizowana na istniejącym słupie , kierunek obserwacji, wymagany obszar kadru oraz miejsce i orientację panelu wskaże Zamawiajacy.

4 Ustawienie kadru i dostęp do nagrań

Kadr ograniczyć do uzgodnionego obszaru placu zabaw. Okna budynków, posesje prywatne i zbędne fragmenty przestrzeni publicznej wyłączyć z kadru lub zasłonić trwałymi maskami prywatności działającymi w podglądzie, zapisie i eksporcie. Dostęp do obrazu, nagrań i ustawień zabezpieczyć indywidualnymi kontami oraz szyfrowaną transmisją. Przy odbiorze przekazać Gminie wyłączną kontrolę nad kontem administratora, zmienić dane domyślne oraz usunąć dostęp instalacyjny. Przed rozpoczęciem monitoringu Gmina określi okres przechowywania nagrań i zatwierdzi kadr oraz treść oznakowania.

5 Odbiór i przekazanie do użytkowania

Odbiór obejmuje kontrolę mocowań i zasilania solarnego, próbę obrazu w dzień i w nocy, sprawdzenie reakcji na ruch w uzgodnionej strefie, zapisu z datą i godziną, odtwarzania i eksportu, działania masek oraz ustawień usuwania nagrań. Próbę podglądu wykonać przez LTE. Po kontrolowanym przerwaniu łączności potwierdzić działanie zapisu lokalnego i samoczynne przywrócenie podglądu po powrocie sieci.

Do protokołu odbioru dołączyć karty techniczne zestawu, bilans energii dla przyjętej lokalizacji wraz z uzasadnieniem autonomii 72 godzin, szkic powykonawczy z obszarem obserwacji, instrukcję obsługi i konserwacji w języku polskim oraz dokumenty gwarancyjne. Wykonawca przeprowadzi instruktaż z podglądu, eksportu nagrań i obsługi ustawień.

Załącznik do dokumentacji projektowej

Opis tablicy informacyjnej o dofinansowaniu

1. Przedmiot i format

Tablica informacyjna dotycząca dofinansowania projektu ze środków Unii Europejskiej. Przyjęty format tablicy to 80 × 40 cm (szerokość × wysokość), w układzie poziomym. Zastosować białe tło i cienką niebieską ramkę, zgodnie z przekazanym wzorem.

2. Treść i rozmieszczenie elementów

Górna lewa część tablicy. Znak Planu Strategicznego dla Wspólnej Polityki Rolnej na lata 2023–2027.

Górna prawa część tablicy. Napis „Dofinansowane przez Unię Europejską" w dwóch wierszach, po lewej stronie emblematu Unii Europejskiej.

Pole tekstowe poniżej oznaczeń. Tytuł projektu wyrównany do lewej i złożony w maksymalnie trzech wierszach. Pod tytułem umieścić oznaczenie beneficjenta.

> **Budowa placu zabaw oraz zielonej strefy rekreacyjnej przy ul Zielonej w Suchej Beskidzkiej**
>
> Beneficjent Gmina Sucha Beskidzka

Dolna prawa część tablicy. Herb Suchej Beskidzkiej w polu przewidzianym we wzorze na logo dodatkowe.

3. Wykonanie i montaż

Tablicę wykonać z materiału przeznaczonego do stosowania na zewnątrz, odpornego na warunki atmosferyczne. Zachować układ wzoru oraz kolorystykę i proporcje znaków i herbu. Zapewnić czytelność wszystkich napisów. Tablicę zamontować na dwóch stalowych słupkach ocynkowanych. Słupki osadzić w wykopach i zabetonować. Miejsce montażu tablicy wskaże zamawiający.

