## poz. ŚŻM-1
szt.2

## ŚCIANA ŻELBETOWA W OSI M - NR 1 - WIDOK

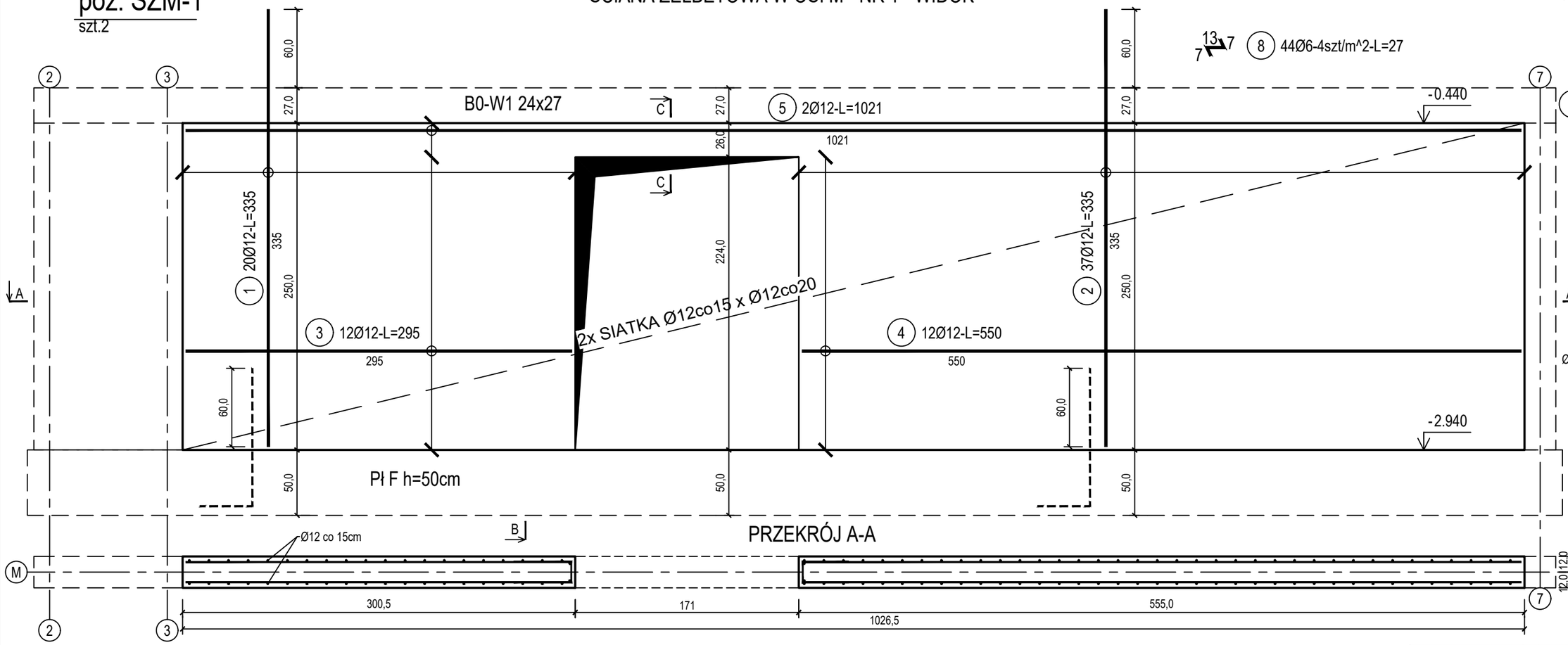


## PRZEKRÓJ B-B

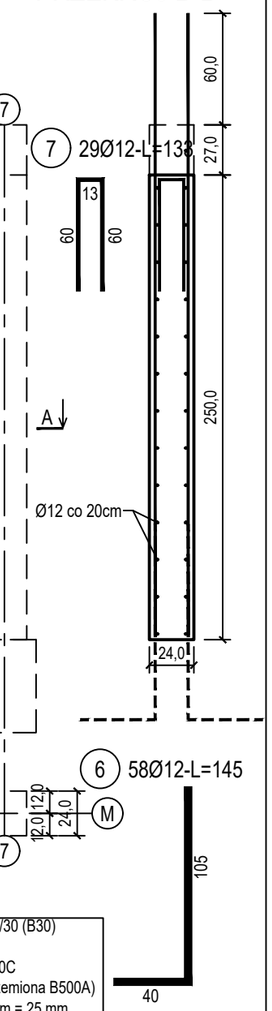


| | |
|---|---|
| Beton | C25/30 (B30) |
| Wodoszczelność | W8 |
| Stal zbrojeniowa | B500C (strzemiona B500A) |
| Otulina boczna | Cnom = 25 mm |
| Otulina dolna | Cnom = 70 mm |
| Klasa ekspozycji | XC2 |

## poz. ŚŻM-1OTW
szt.1

## DOZBROJENIE OTWORÓW DRZWIOWYCH

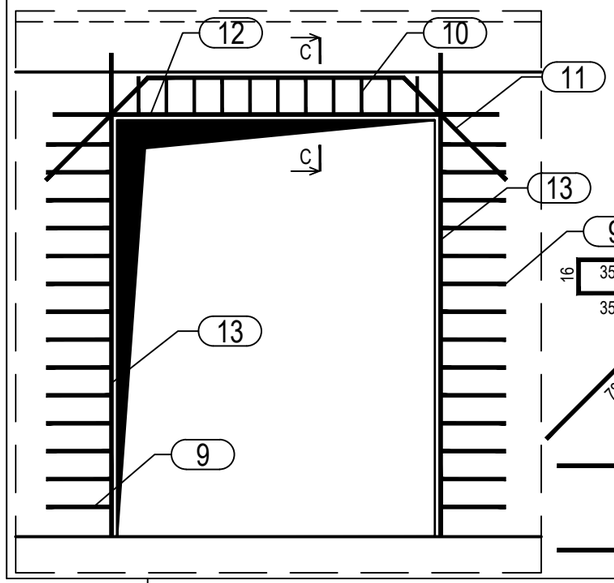


## PRZEKRÓJ C-C
SKALA 1:10

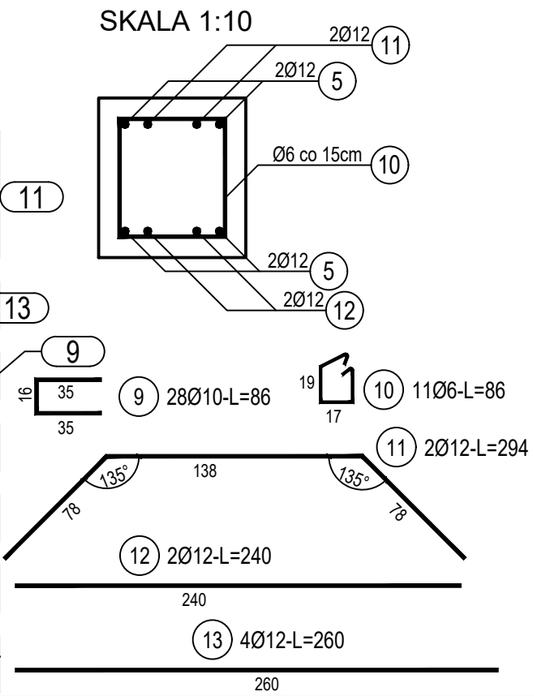


## ZESTAWIENIE STALI

| Nr pręta | Ø | Stal | Długość pręta | Liczba: prętów na 1 poz. | Liczba: pozycji | Liczba: prętów łącznie | Długość łączna: B500A Ø6 | Długość łączna: B500C Ø10 | Długość łączna: B500C Ø12 |
|---|---|---|---|---|---|---|---|---|---|
| [-] | [mm] | [-] | [m] | [szt] | | | [m] | | |
| ŚŻM-1 | | | | | | | | | |
| 1 | 12 | B500C | 3,35 | 20 | 2 | 40 | | | 134,00 |
| 2 | 12 | B500C | 3,35 | 37 | 2 | 74 | | | 247,90 |
| 3 | 12 | B500C | 2,95 | 12 | 2 | 24 | | | 70,80 |
| 4 | 12 | B500C | 5,50 | 12 | 2 | 24 | | | 132,00 |
| 5 | 12 | B500C | 10,21 | 2 | 2 | 4 | | | 40,84 |
| 6 | 12 | B500C | 1,45 | 58 | 2 | 116 | | | 168,20 |
| 7 | 12 | B500C | 1,33 | 29 | 2 | 58 | | | 77,14 |
| 8 | 6 | B500A | 0,27 | 44 | 2 | 88 | 23,76 | | |
| ŚŻM-1OTW | | | | | | | | | |
| 9 | 10 | B500C | 0,86 | 28 | 1 | 28 | | 24,08 | |
| 10 | 6 | B500A | 0,86 | 11 | 1 | 11 | 9,46 | | |
| 11 | 12 | B500C | 2,94 | 2 | 1 | 2 | | | 5,88 |
| 12 | 12 | B500C | 2,40 | 2 | 1 | 2 | | | 4,80 |
| 13 | 12 | B500C | 2,60 | 4 | 1 | 4 | | | 10,40 |
| Razem długość prętów | | | | | | [mb] | 33,22 | 24,08 | 891,96 |
| Masa jednostkowa | | | | | | [kg/mb] | 0,222 | 0,617 | 0,888 |
| Masa prętów dla danej średnicy | | | | | | [kg] | 7,4 | 14,9 | 792,1 |
| Masa łącznie | | | | | | [kg] | 814,4 | | |

UWAGA : Sumaryczna długość prętów jest długością rzeczywistą w osi pręta metodą B wg PN-EN ISO 3766:2006.

BUDOWA TRZECH BUDYNKÓW MIESZKALNYCH WIELORODZINNYCH WOLNOSTOJĄCYCH Z WEWNĘTRZNYMI INSTALACJAMI GAZU, WODNĄ, KANALIZACYJNĄ I CENTRALNEGO OGRZEWANIA

## ŚCIANA ŻELBETOWA W OSI M - NR 1

| | |
|---|---|
| DANE INWESTORA: | GMINA SUCHA BESKIDZKA<br>ul. Adama Mickiewicza 19<br>34-200 SUCHA BESKIDZKA |
| NR RYSUNKU: | B/K15-18 |
| ADRES BUDOWY: | Sucha Beskidzka, ul. Gospodarcza<br>Dz. nr 9675/83; 9675/5; 9675/7 |
| | wrzesień 2024 |
| BRANŻA: | KONSTRUKCJA |
| SKALA | 1:33 |


PROJEKTOWAŁ: mgr inż. Marek Suchański SLK/6359/PWBKb/15 Spec. konstrukcyjna — PODPIS:

SPRAWDZIŁ: mgr inż. Grzegorz Kudyba 170/02 Spec. konstrukcyjna — PODPIS:

OPRACOWAŁA: inż. tech. Anna Marcol — PODPIS:

Pracownia Projektowa "PIK" s.c.
Anna i Maciej PINDUROWIE
44-240 ŻORY, ul. Szeroka 24 tel. 0*32 434-42-20
www.pik.pl e-mail:biuro@pik.pl