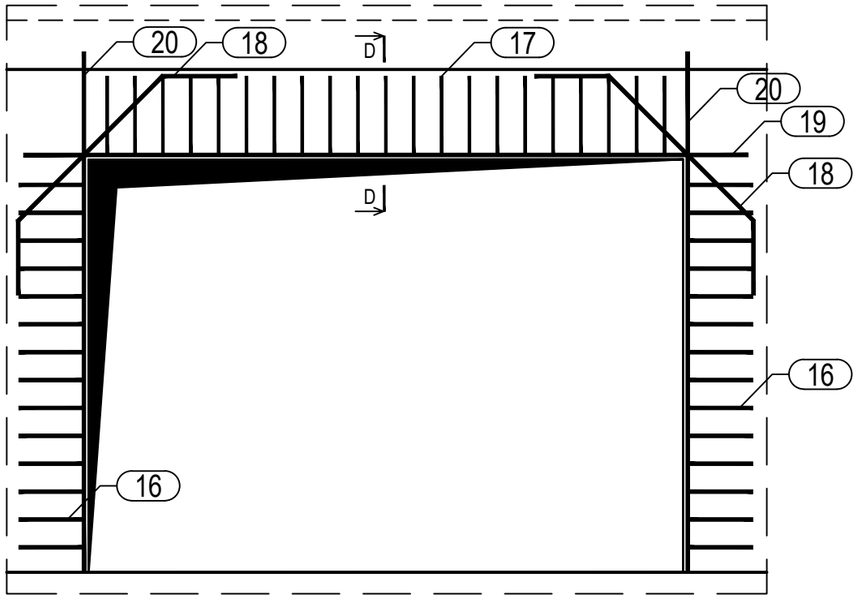

PRZEKRÓJ D-D
SKALA 1:10

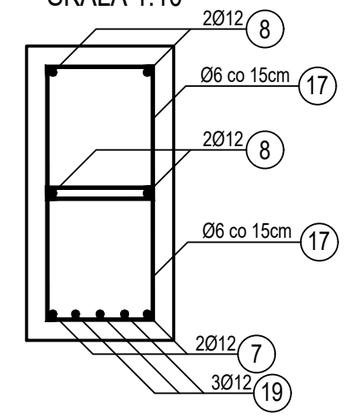

16 28Ø10-L=86

17 42Ø6-L=96

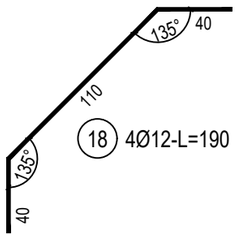

18 4Ø12-L=190

19 3Ø12-L=390

390

20 4Ø12-L=280

280

ZESTAWIENIE STALI

Nr pręta	Ø	Stal	Długość pręta	Liczba: prętów na 1 poz.	Liczba: pozycji	Liczba: prętów łącznie	Długość łączna: B500A Ø6	Długość łączna: B500C Ø10	Długość łączna: B500C Ø12
[-]	[mm]	[-]	[m]	[szt]			[m]		
ŚZF-3									
1	12	B500C	2,92	28	2	56			163,52
2	12	B500C	2,92	4	2	8			23,36
3	12	B500C	2,92	6	2	12			35,04
4	12	B500C	4,09	13	2	26			106,34
5	12	B500C	4,54	11	2	22			99,88
6	12	B500C	0,80	11	2	22			17,60
7	12	B500C	4,54	1	2	2			9,08
8	12	B500C	10,39	2	2	4			41,56
9	12	B500C	1,33	37	2	74			98,42
10	6	B500A	0,27	34	2	68	18,36		
ŚZF-3OTW									
11	10	B500C	0,86	32	1	32		27,52	
12	6	B500A	0,94	11	1	11	10,34		
13	12	B500C	2,98	2	1	2			5,96
14	12	B500C	2,40	2	1	2			4,80
15	12	B500C	2,80	4	1	4			11,20
16	10	B500C	0,86	28	1	28		24,08	
17	6	B500A	0,96	42	1	42	40,32		
18	12	B500C	1,90	4	1	4			7,60
19	12	B500C	3,90	3	1	3			11,70
20	12	B500C	2,80	4	1	4			11,20
Razem długość prętów						[mb]	69,02	51,60	647,26
Masa jednostkowa						[kg/mb]	0,222	0,617	0,888
Masa prętów dla danej średnicy						[kg]	15,3	31,8	574,8
Masa łącznie						[kg]	621,9		

UWAGA : Sumaryczna długość prętów jest długością rzeczywistą w osi pręta metodą B wg PN-EN ISO 3766:2006.

Beton	C20/25 (B25)
Stal zbrojeniowa	B500C (strzemiona B500A)
Otulina boczna	Cnom = 25 mm
Klasa ekspozycji	XC2

BUDOWA TRZECH BUDYNKÓW MIESZKALNYCH WIELORODZINNYCH WOLNOSTOJĄCYCH Z WEWNĘTRZNYMI INSTALACJAMI GAZU, WODNĄ, KANALIZACYJNĄ I CENTRALNEGO OGRZEWANIA

ŚCIANA ŻELBETOWA W OSI F - NR 3

DANE INWESTORA: GMINA SUCHA BESKIDZKA
ul. Adama Mickiewicza 19
34-200 SUCHA BESKIDZKA

NR RYSUNKU: A/K15-20

ADRES BUDOWY: Sucha Beskidzka, ul. Gospodarcza
Dz. nr 9675/83; 9675/5; 9675/7

wrzesień 2024

BRANŻA: KONSTRUKCJA

SKALA 1:33

PROJEKTOWAŁ: mgr inż. Marek Suchański SLK/6359/PWBKb/15 Spec. konstrukcyjna — PODPIS:

SPRAWDZIŁ: mgr inż. Grzegorz Kudyba 170/02 Spec. konstrukcyjna — PODPIS:

OPRACOWAŁA: inż. tech. Anna Marcol — PODPIS:

Pracownia Projektowa "PIK" s.c.
Anna i Maciej PINDUROWIE
44-240 ŻORY, ul. Szeroka 24 tel. 0*32 434-42-20
www.pik.pl e-mail:biuro@pik.pl